# 5725–5850 MHz PLL线性扫频信号源

LCSYN-5725-5850-1采用PLL技术生成5725–5850 MHz三角波线性调频信号，扫描时间约1 μs。RF饱和输出功率典型值为2 dBm，输出阻抗典型值为50 Ω。

典型工作电压28 V、工作电流0.12 A，RF输出为SMA母头。机壳本体68 × 48 × 20 mm，包含安装耳的外廓80 × 48 × 20 mm；
两者均不计连接器和电源引脚突出部分。



## 电气指标

| 参数 | 符号 | 最小值 | 典型值 | 最大值 | 单位 |
|---|---|---|---|---|---|
| RF输出频率 | BW | 5725 | - | 5850 | MHz |
| RF饱和输出功率 | PSAT | - | 2 | - | dBm |
| 输出阻抗 | Impedance | - | 50 | - | Ω |
| 工作电压 | VDC | - | 28 | - | V |
| 工作电流 | IDD | - | 0.12 | - | A |

## RF接口

| 接口 | 规格 |
|---|---|
| RF输出连接器 | SMA母头 |

## LFM波形

| 参数 | 数值 | 单位 |
|---|---|---|
| 调制类型 | 线性调频（LFM） | - |
| 波形 | 三角波 | - |
| 扫描时间 | 约 1 | μs |

## 机械参数

| 参数 | 数值 | 单位 |
| --- | --- | --- |
| 机壳本体尺寸 | 68 × 48 × 20 (仅机壳本体，不含连接器及电源引脚突出部分。) | mm |
| 含安装耳外廓 | 80 × 48 × 20 (包含安装耳，不含连接器及电源引脚突出部分。) | mm |
| 安装孔 | 4 × Ø2.7 | mm |
| 安装孔距 | 74 × 42 | mm |

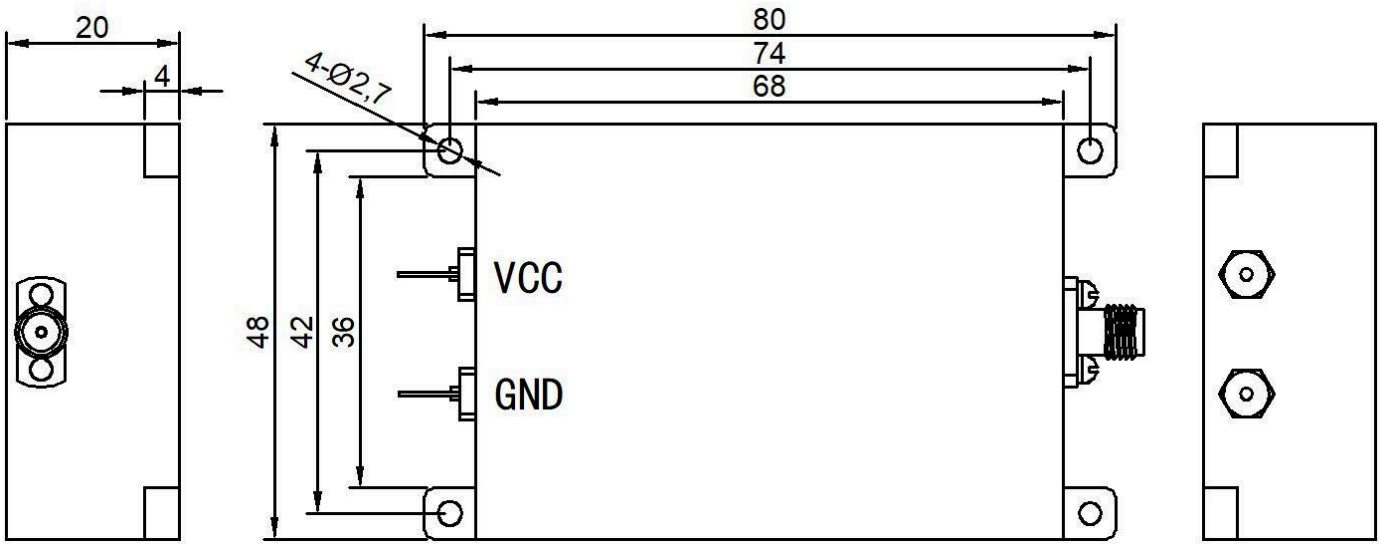


**文档说明**

规格可能随产品更新而修订。设计定版前，请向 LCRF 确认当前文档版本及具体产品要求；最终供货配置以经确认的报价和订单文件为准。