2400–2485 MHz PLL线性扫频信号源

LCSYN-2400-2485-1在2400–2485 MHz内产生三角波线性调频信号，扫描时间约1 µs。RF饱和输出功率典型值为5 dBm，输出阻抗典型值为50 Ω。

模块采用28 V、0.12 A典型工作电源参数，并提供SMA母头RF输出。机壳本体为68 × 48 × 20 mm；含安装耳的外廓为80 × 48 × 20 mm，
不含连接器和电源引脚突出部分。

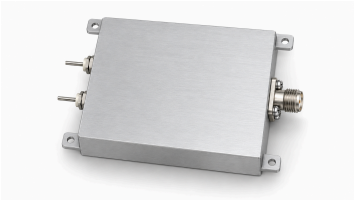

电气指标

参数	符号	最小值	典型值	最大值	单位
RF输出频率	BW	2400	-	2485	MHz
RF饱和输出功率	PSAT	-	5	-	dBm
输出阻抗	Impedance	-	50	-	Ω
工作电压	VDC	-	28	-	V
工作电流	IDD	-	0.12	-	A

RF接口

接口	规格
RF输出连接器	SMA母头

LFM波形

参数	数值	单位
调制类型	线性调频（LFM）	-
波形	三角波	-
扫描时间	约 1	µs

机械参数

参数	数值	单位
机壳本体尺寸	68 × 48 × 20 (仅机壳本体，不含连接器及电源引脚突出部分。)	mm
含安装耳外廓	80 × 48 × 20 (包含安装耳，不含连接器及电源引脚突出部分。)	mm
安装孔	4 × Ø2.7	mm
安装孔距	74 × 42	mm

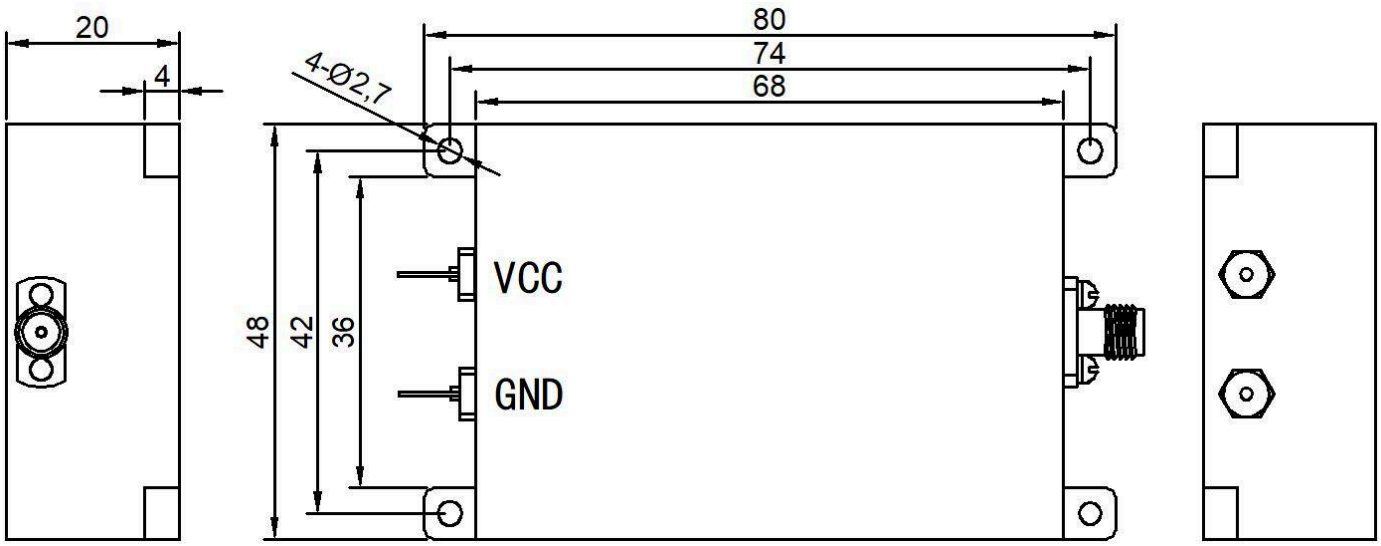

文档说明

规格可能随产品更新而修订。设计定版前，请向 LCRF 确认当前文档版本及具体产品要求；最终供货配置以经确认的报价和订单文件为准。