100–500 MHz 四路 RF 功率分配器，100 W

将 100–500 MHz 信号分配至四路，规定功率承受能力为 100 W。典型插入损耗 0.9 dB，幅度平衡 ≤±0.2 dB。

规定隔离度 17 dB、VSWR≤1.5，采用 SMA-K 接口与导电镀层，相位平衡为 ≤±5°。



电气参数

参数	数值	单位
型号	LCPD-100-500-100-4	-
频率范围	100–500 (最小值: 100 MHz. 最大值: 500 MHz.)	MHz
路数	4	-
插入损耗	0.9 (典型值: 0.9 dB.)	dB
幅度平衡	≤±0.2 (保留资料带正负号的平衡指标。)	dB
相位平衡	≤±5 (保留资料带正负号的平衡指标。)	°
VSWR	≤1.5	-
功率承受能力	100	W
隔离度	17	dB
连接器类型	SMA-K	-
表面处理	导电镀层	-

机械外形尺寸图

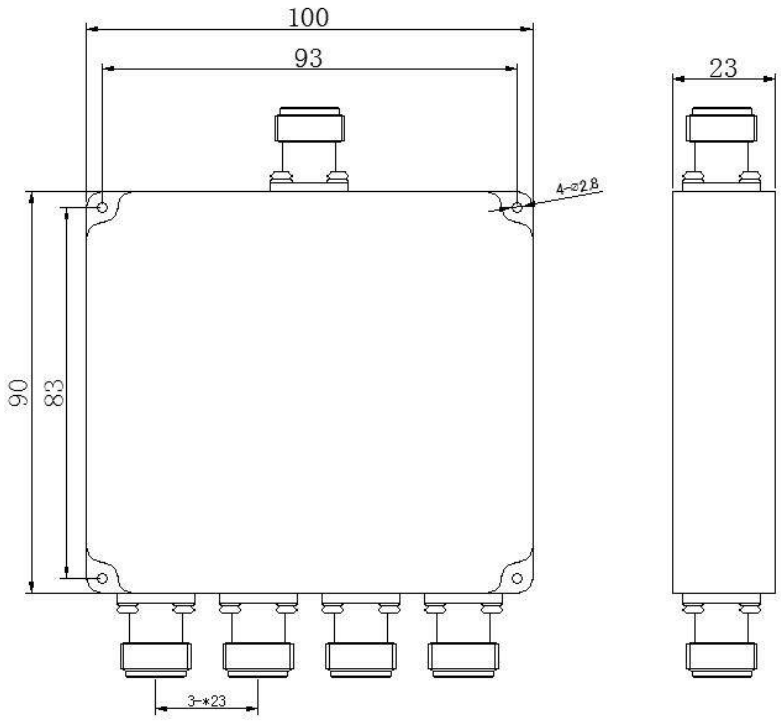

文档说明

规格可能随产品更新而修订。设计定版前，请向 LCRF 确认当前文档版本及具体产品要求；最终供货配置以经确认的报价和订单文件为准。