1000–6000 MHz RF 功率放大器，典型50 W

该放大器在1000–6000 MHz提供典型50 W饱和输出和49 dB小信号增益。典型谐波抑制为10 dBc，杂散抑制最小65 dBc、典型70 dBc。

不含连接器的尺寸为180 × 90 × 22 mm，RF端口采用SMA，电源及控制采用三排D-Sub 15。28 V供电时典型电流5 A，并提供反接、输入过驱、过温与过流保护。



电气规格

参数	符号	最小值	典型值	最大值	单位
工作频率	BW	1000	-	6000	MHz
饱和射频输出功率	Psat	-	50	-	W
小信号增益	G	-	49	-	dB
功率增益平坦度	ΔG	-	±2	-	dB
输入 VSWR	VSWR	-	-	2.0:1	-
谐波抑制	H	-	10	-	dBc
杂散抑制	Spur	65	70	-	dBc
工作电压	VDC	-	28	-	V
电流消耗	I	-	5	-	A

监测与保护

参数	规格
反接保护	内置
输入过驱保护	内置
过温保护	85 °C → 关断 (最大)
过流保护	内置

机械与环境参数

参数	数值
射频输入连接器	SMA 母头
射频输出连接器	SMA 母头
电源及控制连接器	D-Sub 15 (3 × 5)
外形尺寸	180 × 90 × 22 mm (不含连接器)
重量	≤1 kg
工作温度	–25 °C–+50 °C

机械与环境参数

参数	数值
存储温度	−30 °C–+75 °C
相对湿度（无凝露）	≤90%; 无冷凝

机械外形尺寸图

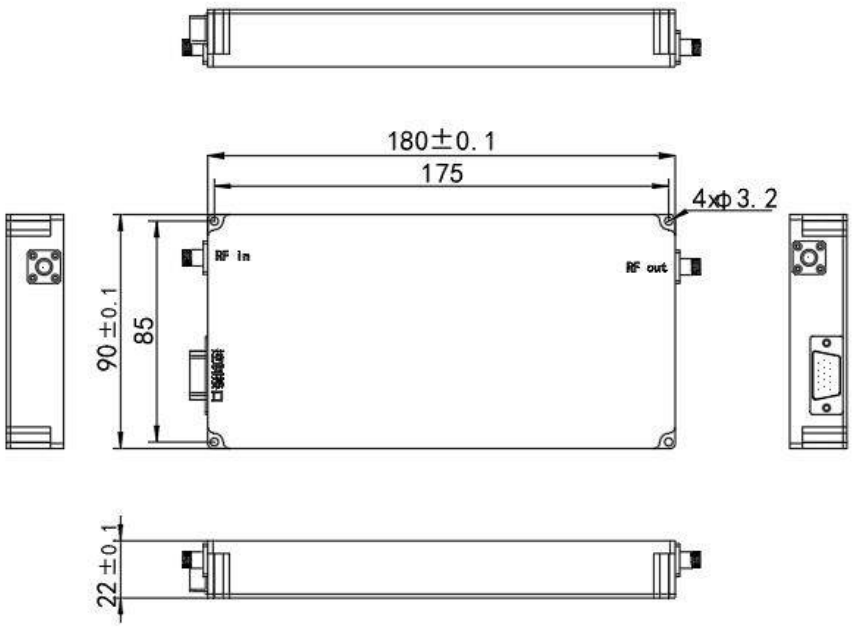

文档说明

规格可能随产品更新而修订。设计定版前，请向 LCRF 确认当前文档版本及具体产品要求；最终供货配置以经确认的报价和订单文件为准。