5150–5250 MHz PLL 线性扫频源

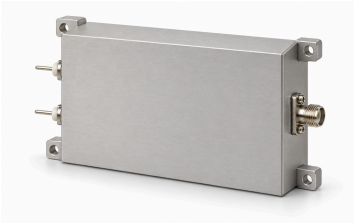

LCLFM-5150-5250-1 采用基于 PLL 的模拟 LFM 波形，在 5150–5250 MHz 范围扫频。波形为三角波，扫描时间约 1 µs。典型饱和 RF 输出为 2 dBm，采用 SMA 母头，典型输出阻抗为 50 Ω。

资料给出典型供电 28 V、0.12 A。外部尺寸为 80 × 48 × 20 mm，四个 Φ2.7 mm 安装孔的中心距为 74 × 42 mm。集成前应确认未规定的扫频线性度、触发时序、同步及环境限值；不将约 1 µs 换算成保证的扫频速率。

电气参数

参数	数值	单位
输出频率	5150–5250	MHz
饱和输出功率（Psat）	2 (典型值)	dBm
输出阻抗	50 (典型值)	Ω
供电电压	28 (典型值)	VDC
供电电流	0.12 (典型值)	A

调制与扫描

参数	数值	单位
调制方式	线性调频（LFM）	-
波形	三角波	-
扫描时间	≈1 (资料中的近似时间，不构成精确扫描时间保证。)	µs
信号源架构	PLL	-

接口与引脚

接口	规格
RF 输出连接器	SMA 母头
电源接口	VCC / GND

机械参数

参数	数值	单位
外形尺寸	80 × 48 × 20	mm
安装孔中心距	74 × 42	mm
安装孔	4 × Φ2.7	mm

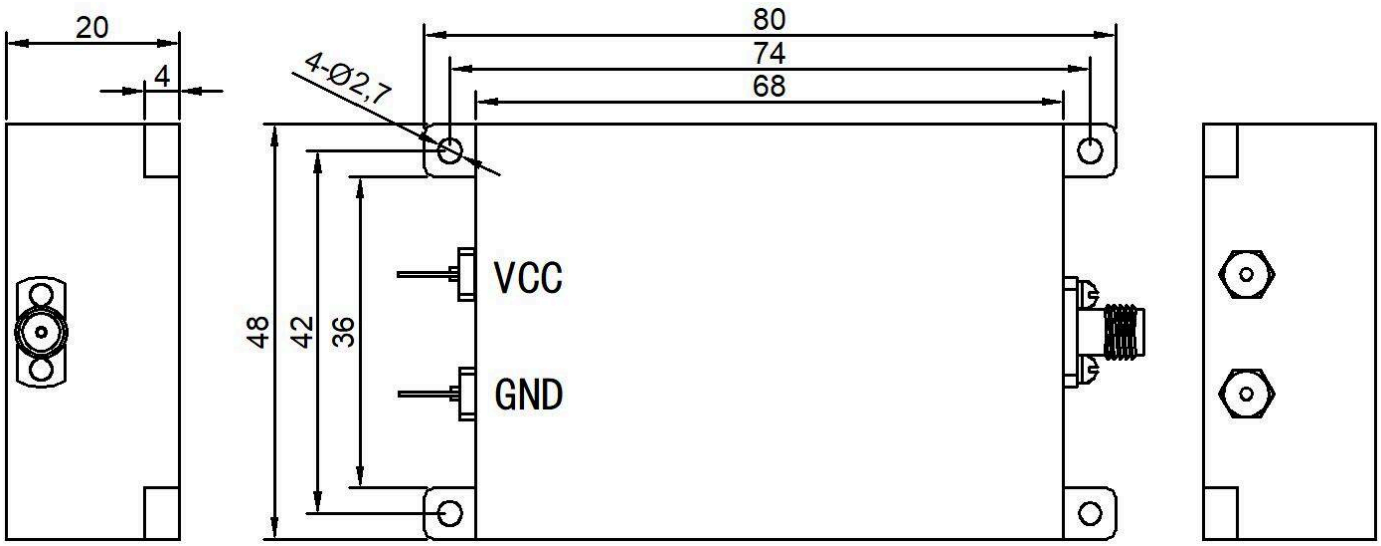

文档说明

规格可能随产品更新而修订。设计定版前，请向 LCRF 确认当前文档版本及具体产品要求；最终供货配置以经确认的报价和订单文件为准。