8–18 GHz RF 带通滤波器，阻带抑制最小 50 dB

8–18 GHz 通带的插入损耗最大 2 dB；DC–6500 MHz 与 21000–26000 MHz 阻带内的抑制均不低于 50 dB。

通带 VSWR 最大 2.0。镀银 H62 铜外壳配备 SMA 公头输入、SMA 母头输出，2 W 功率承受能力为设计保证。



电气参数

参数	数值	单位
通带频率	8000–18000	MHz
插入损耗 [1]	≤2.0	dB
通带波动 [2]	≤1.0	dB
低频阻带抑制 [3]	≥50	dB
高频阻带抑制 [4]	≥50	dB
通带 VSWR [5]	≤2.0	-

[1] 最大值: 2 dB.
[2] 最大值: 1 dB.
[3] DC–6500 MHz 最小值: 50 dB.
[4] 21000–26000 MHz 最小值: 50 dB.
[5] 最大值: 2.

机械与环境参数

参数	数值	单位
RF 连接器	SMA 公头输入／SMA 母头输出	-
阻抗	50	Ω
外壳材料	H62 铜	-
表面处理	镀银	-
功率承受能力	2 (设计保证。)	W
工作温度	–55–+70 (最小值: -55 °C. 最大值: 70 °C.)	°C
存储温度	–55–+85 (设计保证。 最小值: -55 °C. 最大值: 85 °C.)	°C

机械外形尺寸图

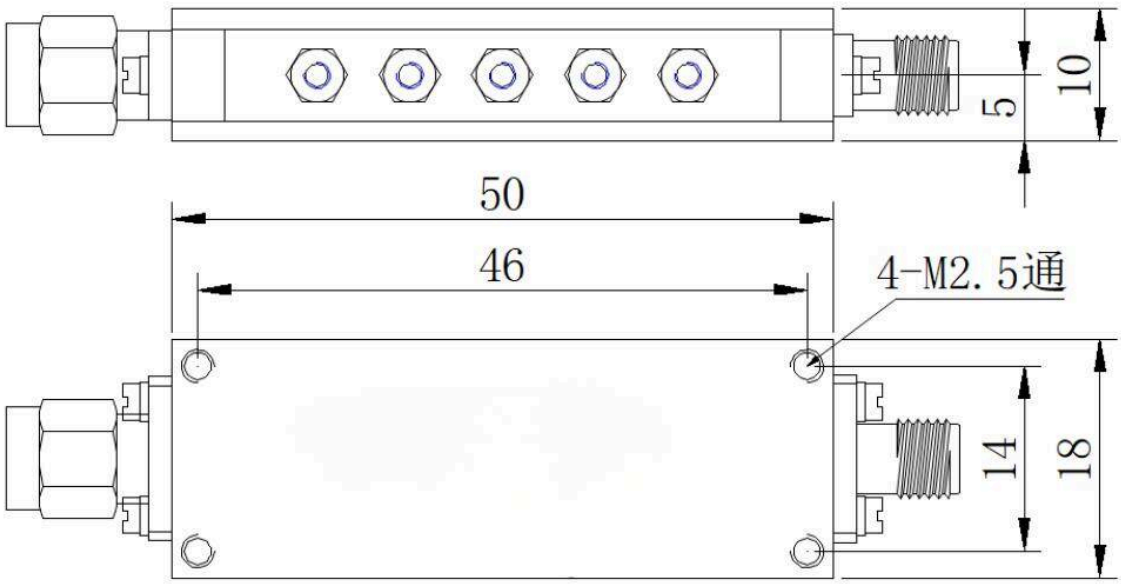

文档说明

规格可能随产品更新而修订。设计定版前，请向 LCRF 确认当前文档版本及具体产品要求；最终供货配置以经确认的报价和订单文件为准。