2400–2485 MHz PLL LFM Süpürme Kaynağı

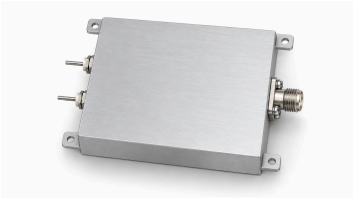

LCSYN-2400-2485-1, 2400–2485 MHz bandında üçgen doğrusal frekans süpürmesi üretir. Tarama süresi yaklaşık 1 µs, tipik RF doyum çıkışı 5 dBm ve tipik çıkış empedansı 50 Ω'dur.

Tipik çalışma değerleri 28 V ve 0,12 A'dır; RF çıkışı SMA dişidir. Gövde 68 × 48 × 20 mm, montaj kulakları dahil dış ölçüler 80 × 48 × 20 mm'dir. Konektör ve besleme pini çıkıntıları bu ölçülere dahil değildir.

Elektriksel özellikler

Parametre	Sembol	Minimum	Tipik	Maksimum	Birim
RF çıkış frekansı	BW	2400	-	2485	MHz
RF doyum çıkış gücü	PSAT	-	5	-	dBm
Çıkış empedansı	Impedance	-	50	-	Ω
Çalışma gerilimi	VDC	-	28	-	V
Çalışma akımı	IDD	-	0.12	-	A

RF arayüzleri

Arayüz	Teknik değer
RF çıkış konektörü	SMA dişi

LFM dalga biçimi

Parametre	Değer	Birim
Modülasyon türü	Doğrusal frekans modülasyonu (LFM)	-
Dalga biçimi	Üçgen	-
Tarama süresi	Yaklaşık 1	µs

Mekanik özellikler

Parametre	Değer	Birim
Gövde ölçüleri	68 × 48 × 20 (Yalnızca gövde; konektör ve besleme pini çıkıntıları hariçtir.)	mm
Montaj kulakları dahil dış ölçüler	80 × 48 × 20 (Montaj kulakları dahil; konektör ve besleme pini çıkıntıları hariçtir.)	mm
Montaj delikleri	4 × Ø2.7	mm
Montaj deliği aralığı	74 × 42	mm

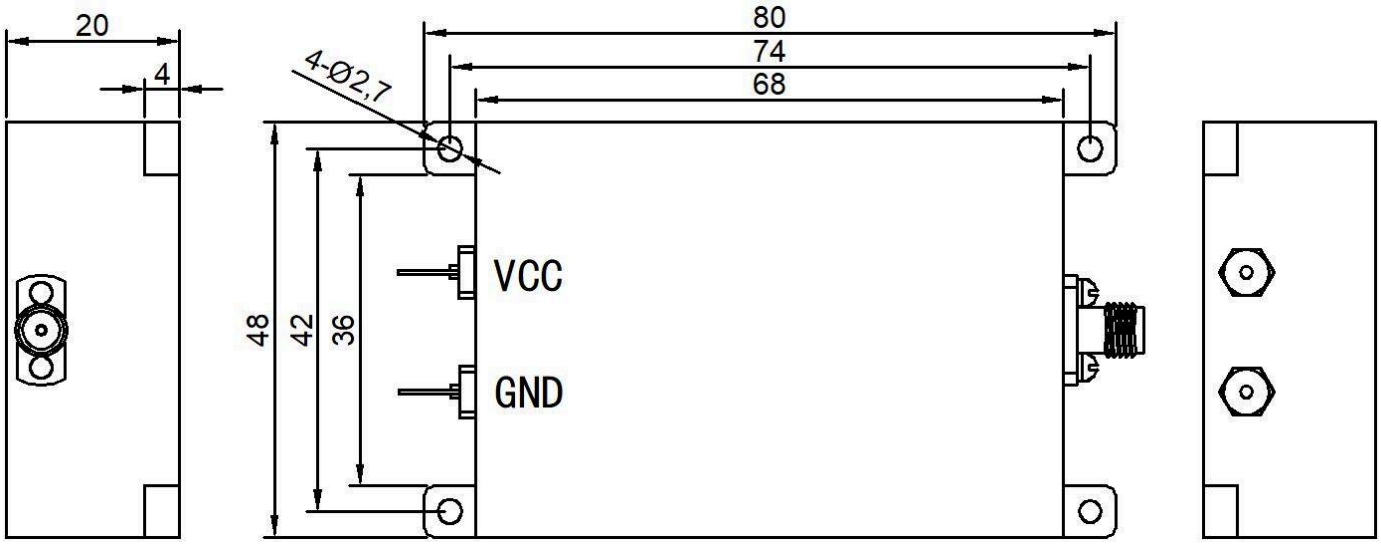

Belge notu

Teknik özellikler revize edilebilir. Tasarımı kesinleştirmeden önce güncel belge revizyonunu ve ürüne özel gereksinimleri LCRF ile doğrulayın. Onaylı teklif ve sipariş belgeleri tedarik edilen yapılandırmayı tanımlar.