30–100 MHz dört yollu RF güç bölücü, 100 W

30–100 MHz bandını dört yola böler. Belirtilen güç kapasitesi 100 W, tipik ekleme kaybı 0.9 dB ve faz dengesi ≤±5°'dir.

SMA-K konnektör kullanır. 17 dB izolasyon, VSWR≤1.5 ve ≤±0.2 dB genlik dengesi belirtilir; yüzey iletken kaplamadır.



Elektriksel özellikler

Parametre	Değer	Birim
Model kodu	LCPD-30-100-100-4	-
Frekans aralığı	30–100 (En az: 30 MHz. En çok: 100 MHz.)	MHz
Yol sayısı	4	-
Ekleme kaybı	0.9 (Tipik: 0.9 dB.)	dB
Genlik dengesi	≤±0.2 (Kaynağın işaretli denge gösterimi korunur.)	dB
Faz dengesi	≤±5 (Kaynağın işaretli denge gösterimi korunur.)	°
VSWR	≤1.5	-
Güç taşıma kapasitesi	100	W
İzolasyon	17	dB
Konnektör tipi	SMA-K	-
Yüzey işlemi	İletken kaplama	-

Mekanik ölçü çizimi

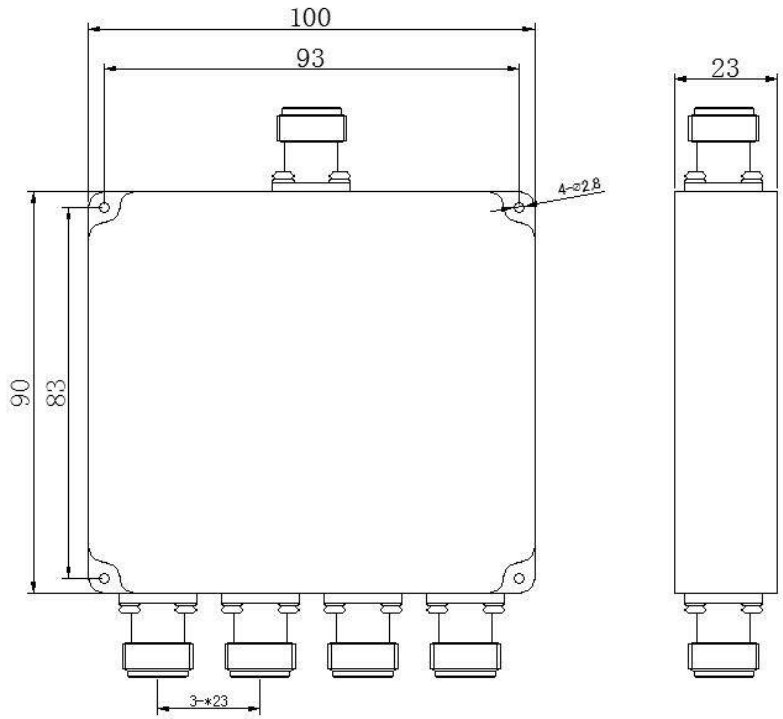

Belge notu

Teknik özellikler revize edilebilir. Tasarımı kesinleştirmeden önce güncel belge revizyonunu ve ürüne özel gereksinimleri LCRF ile doğrulayın. Onaylı teklif ve sipariş belgeleri tedarik edilen yapılandırmayı tanımlar.