1000–6000 MHz RF güç yükselteci, tipik 50 W

Yükselteç 1000–6000 MHz bandında tipik 50 W doygun çıkış ve 49 dB küçük sinyal kazancı sağlar. Tipik harmonik bastırma 10 dBc; istenmeyen sinyal bastırma en az 65 dBc, tipik 70 dBc'dir.



Konnektörler hariç boyutlar 180 × 90 × 22 mm'dir; RF portları SMA, güç/kontrol konnektörü üç sıralı D-Sub 15'tir. 28 V beslemede tipik akım 5 A olup ters kutup, giriş aşırı sürme, sıcaklık ve akım korumaları bulunur.

Elektriksel özellikler

Parametre	Sembol	Minimum	Tipik	Maksimum	Birim
Çalışma frekansı	BW	1000	-	6000	MHz
Doyum RF çıkış gücü	Psat	-	50	-	W
Küçük sinyal kazancı	G	-	49	-	dB
Güç kazancı düzlüğü	ΔG	-	±2	-	dB
Giriş VSWR	VSWR	-	-	2.0:1	-
Harmonik bastırma	H	-	10	-	dBc
İstenmeyen sinyal bastırma	Spur	65	70	-	dBc
Çalışma gerilimi	VDC	-	28	-	V
Akım tüketimi	I	-	5	-	A

İzleme ve koruma

Parametre	Teknik değer
Ters kutup koruması	Dahili
Giriş aşırı sürme koruması	Dahili
Aşırı sıcaklık koruması	85 °C → Kapanma (en çok)
Aşırı akım koruması	Dahili

Mekanik ve çevresel özellikler

Parametre	Değer
RF giriş konnektörü	SMA dişi
RF çıkış konnektörü	SMA dişi
Güç ve kontrol konnektörü	D-Sub 15 (3 × 5)
Boyutlar	180 × 90 × 22 mm (Konnektörler hariç)
Ağırlık	≤1 kg
Çalışma sıcaklığı	–25 °C–+50 °C

Mekanik ve çevresel özellikler

Parametre	Değer
Depolama sıcaklığı	−30 °C–+75 °C
Bağıl nem (yoğuşmasız)	≤90%; Yoğuşmasız

Mekanik ölçü çizimi

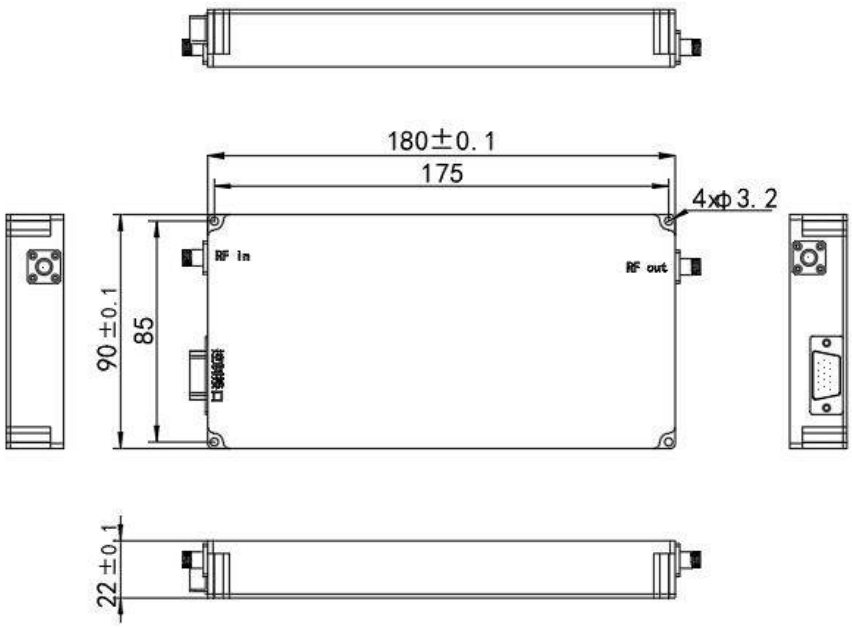

Belge notu

Teknik özellikler revize edilebilir. Tasarımı kesinleştirmeden önce güncel belge revizyonunu ve ürüne özel gereksinimleri LCRF ile doğrulayın. Onaylı teklif ve sipariş belgeleri tedarik edilen yapılandırmayı tanımlar.