5725–5850 MHz PLL doğrusal frekans tarama kaynağı

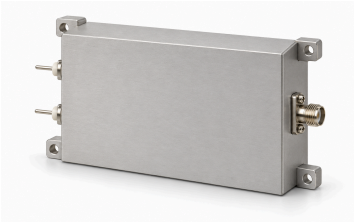

LCLFM-5725-5850-1, 5725–5850 MHz analog üçgen LFM üretir. Belirtilen süre yaklaşık 1 µs'dir. RF tablosu tipik 2 dBm doyum çıkışı, tipik 50 Ω empedans ve SMA dişi verir.

Tipik besleme 28 V, 0,12 A. Çizim 80 × 48 × 20 mm dış boyutları, 74 × 42 mm merkezleri ve VCC/GND bağlantısını gösterir. Doğrusallık, tetikleme, senkronizasyon, frekans doğruluğu ve çevresel değerler verilmemiştir; amaçlanan entegrasyon için doğrulanmalıdır.

Elektriksel özellikler

Parametre	Değer	Birim
Çıkış frekansı	5725–5850	MHz
Doyum çıkış gücü (Psat)	2 (Tipik)	dBm
Çıkış empedansı	50 (Tipik)	Ω
Besleme gerilimi	28 (Tipik)	VDC
Besleme akımı	0.12 (Tipik)	A

Modülasyon ve tarama

Parametre	Değer	Birim
Modülasyon türü	Doğrusal frekans modülasyonu (LFM)	-
Dalga biçimi	Üçgen	-
Tarama süresi	≈1 (Kaynağın yaklaşık süresi; kesin tarama süresi garantisi değildir.)	µs
Kaynak mimarisi	PLL	-

Arayüzler ve kontaklar

Arayüz	Teknik değer
RF çıkış konnektörü	SMA dişi
Güç arayüzü	VCC / GND

Mekanik özellikler

Parametre	Değer	Birim
Dış boyutlar	80 × 48 × 20	mm
Montaj delikleri merkez aralığı	74 × 42	mm
Montaj delikleri	4 × Φ2.7	mm

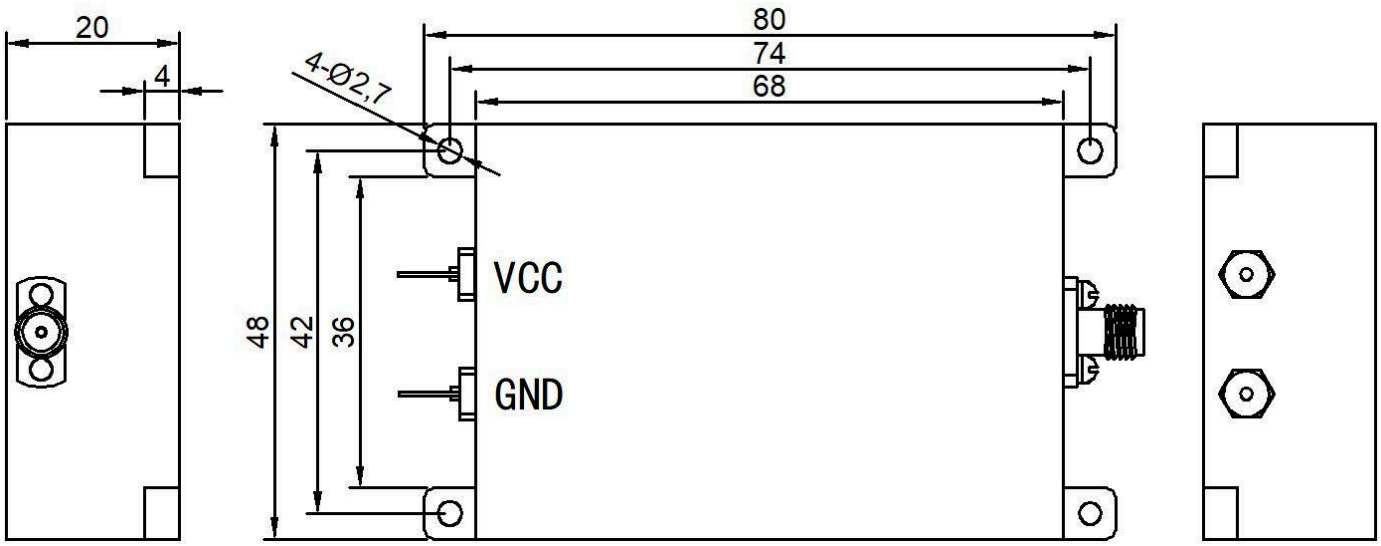

Belge notu

Teknik özellikler revize edilebilir. Tasarımı kesinleştirmeden önce güncel belge revizyonunu ve ürüne özel gereksinimleri LCRF ile doğrulayın. Onaylı teklif ve sipariş belgeleri tedarik edilen yapılandırmayı tanımlar.