# 5150–5250 MHz PLL doğrusal frekans tarama kaynağı

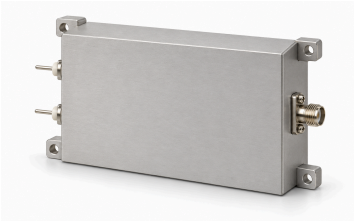

LCLFM-5150-5250-1, PLL tabanlı analog LFM ile 5150–5250 MHz tarar. Dalga biçimi üçgen, belirtilen süre yaklaşık 1 µs'dir. SMA dişi üzerinden tipik doyum çıkışı 2 dBm, empedans tipik 50 Ω'dur.

Kaynak tipik 28 V ve 0,12 A belirtir. Dış boyutlar 80 × 48 × 20 mm, dört Φ2,7 mm delik ve 74 × 42 mm merkez aralığıdır. Belirtilmeyen doğrusallık, tetikleme, senkronizasyon ve çevresel sınırlar doğrulanmalıdır; yaklaşık 1 µs'den garantili tarama hızı türetilmez.

## Elektriksel özellikler

| Parametre | Değer | Birim |
|---|---|---|
| Çıkış frekansı | 5150–5250 | MHz |
| Doyum çıkış gücü (Psat) | 2 (Tipik) | dBm |
| Çıkış empedansı | 50 (Tipik) | Ω |
| Besleme gerilimi | 28 (Tipik) | VDC |
| Besleme akımı | 0.12 (Tipik) | A |

## Modülasyon ve tarama

| Parametre | Değer | Birim |
|---|---|---|
| Modülasyon türü | Doğrusal frekans modülasyonu (LFM) | - |
| Dalga biçimi | Üçgen | - |
| Tarama süresi | ≈1 (Kaynağın yaklaşık süresi; kesin tarama süresi garantisi değildir.) | µs |
| Kaynak mimarisi | PLL | - |

## Arayüzler ve kontaklar

| Arayüz | Teknik değer |
|---|---|
| RF çıkış konnektörü | SMA dişi |
| Güç arayüzü | VCC / GND |

## Mekanik özellikler

| Parametre | Değer | Birim |
|---|---|---|
| Dış boyutlar | 80 × 48 × 20 | mm |
| Montaj delikleri merkez aralığı | 74 × 42 | mm |
| Montaj delikleri | 4 × Φ2.7 | mm |

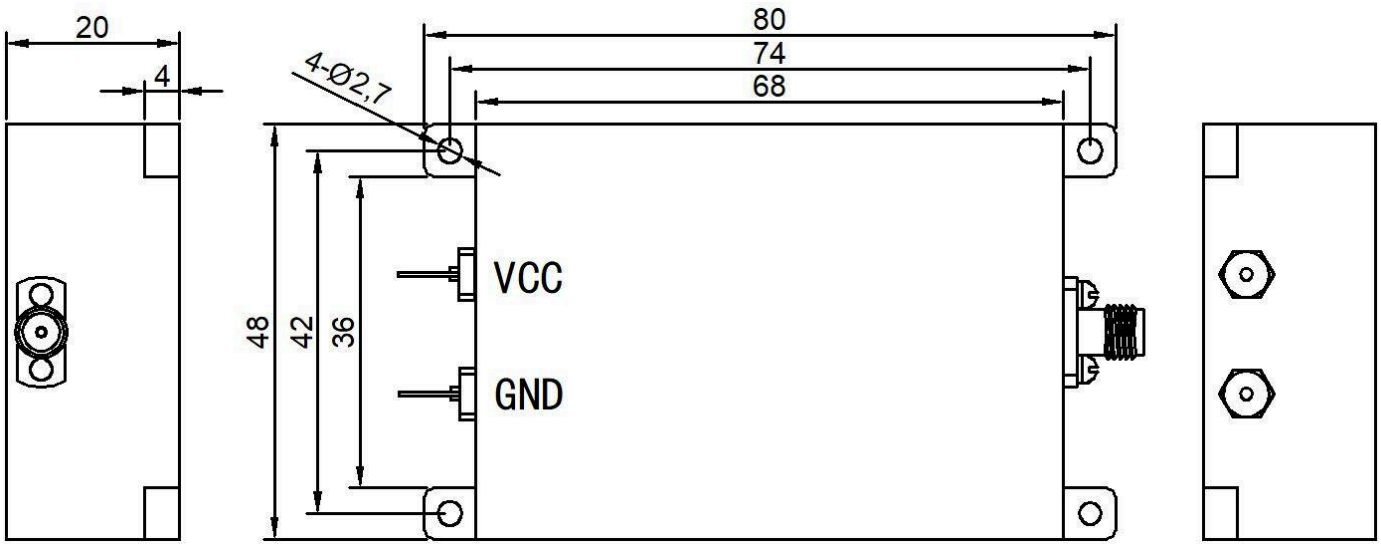


**Belge notu**

Teknik özellikler revize edilebilir. Tasarımı kesinleştirmeden önce güncel belge revizyonunu ve ürüne özel gereksinimleri LCRF ile doğrulayın. Onaylı teklif ve sipariş belgeleri tedarik edilen yapılandırmayı tanımlar.