2400–2500 MHz PLL doğrusal frekans tarama kaynağı

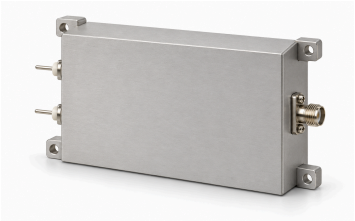

LCLFM-2400-2500-1, PLL ile 2400–2500 MHz analog üçgen frekans taraması üretir. Kaynak yaklaşık 1 µs tarama, tipik 5 dBm doyum çıkışı ve tipik 50 Ω empedans belirtir.

Tipik besleme 28 V, 0,12 A. Çizim VCC/GND, 80 × 48 × 20 mm dış boyutları ve 74 × 42 mm montaj merkezlerini gösterir. Doğrusallık, tetikleme, senkronizasyon, frekans doğruluğu ve çevresel sınırlar verilmemiştir; bu gereksinimler için değer türetilmez.

Elektriksel özellikler

Parametre	Değer	Birim
Çıkış frekansı	2400–2500	MHz
Doyum çıkış gücü (Psat)	5 (Tipik)	dBm
Çıkış empedansı	50 (Tipik)	Ω
Besleme gerilimi	28 (Tipik)	VDC
Besleme akımı	0.12 (Tipik)	A

Modülasyon ve tarama

Parametre	Değer	Birim
Modülasyon türü	Doğrusal frekans modülasyonu (LFM)	-
Dalga biçimi	Üçgen	-
Tarama süresi	≈1 (Kaynağın yaklaşık süresi; kesin tarama süresi garantisi değildir.)	µs
Kaynak mimarisi	PLL	-

Arayüzler ve kontaklar

Arayüz	Teknik değer
RF çıkış konnektörü	SMA dişi
Güç arayüzü	VCC / GND

Mekanik özellikler

Parametre	Değer	Birim
Dış boyutlar	80 × 48 × 20	mm
Montaj delikleri merkez aralığı	74 × 42	mm
Montaj delikleri	4 × Φ2.7	mm

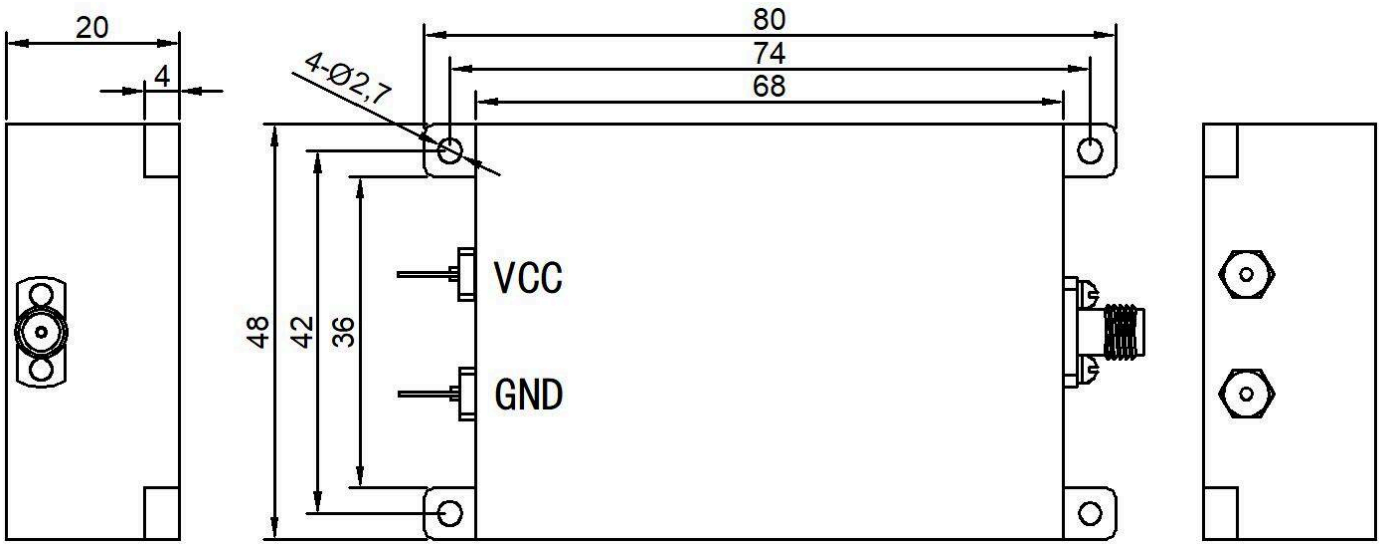

Belge notu

Teknik özellikler revize edilebilir. Tasarımı kesinleştirmeden önce güncel belge revizyonunu ve ürüne özel gereksinimleri LCRF ile doğrulayın. Onaylı teklif ve sipariş belgeleri tedarik edilen yapılandırmayı tanımlar.