Волноводно-коаксиальный переход 11.9–18 GHz, N-Type гнездо

Соединяет волноводный и коаксиальный тракты в полосе 11.9–18 GHz при КСВН≤1.30. Разъём N-Type гнездо несъёмный.

Алюминиевый корпус имеет проводящее цветное анодирование; рабочая температура −40–+70 °C. Габариты и крепления фланца показаны на исходном чертеже.



Электрические характеристики

Параметр	Значение	Единица
Обозначение модели	LCTN140-N-D	-
Диапазон частот	11.9–18.0 (Минимум: 11.9 GHz. Максимум: 18 GHz.)	GHz
КСВН	≤1.30 (Максимум: 1.3.)	-
Тип разъёма	N-Type — Гнездо; несъёмное	-
Обработка поверхности	Проводящее цветное анодирование	-
Материал корпуса	Алюминий	-
Рабочая температура	−40–+70 (Минимум: -40 °C. Максимум: 70 °C.)	°C
Габариты	См. исходный габаритный чертёж	-

Габаритный чертеж

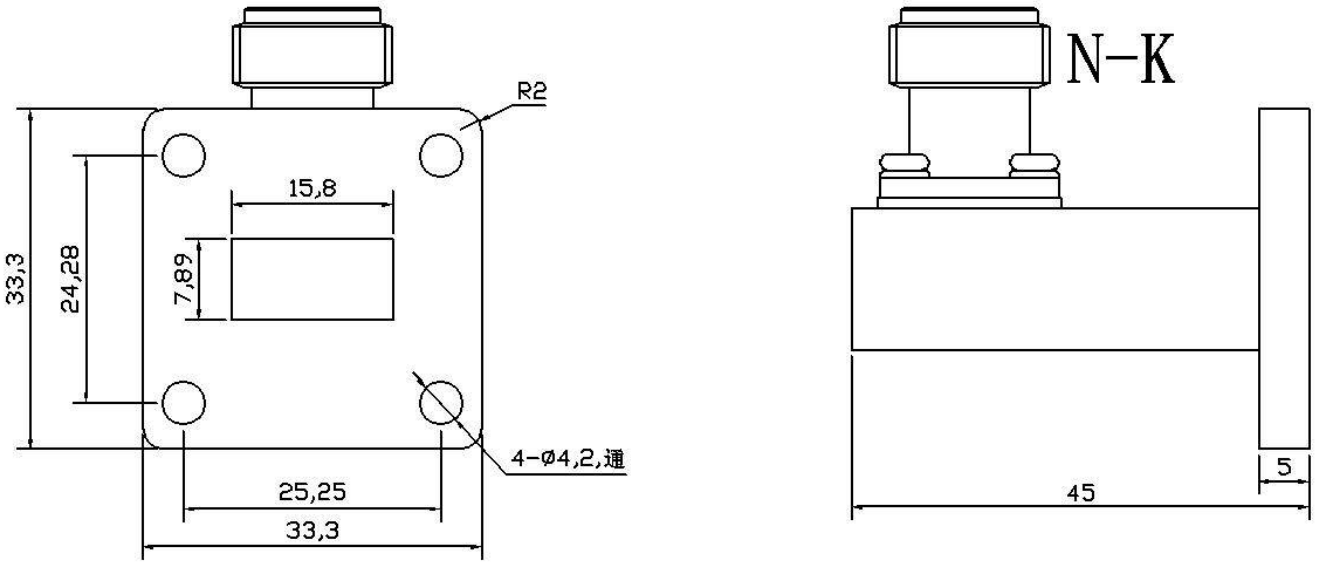

Примечание к документу

Технические характеристики могут пересматриваться. До фиксации проекта подтвердите в LCRF актуальную редакцию документа и требования к конкретному изделию. Поставляемая конфигурация определяется утвержденным предложением и документацией заказа.