Источник PLL с ЛЧМ-развёрткой 5725–5850 MHz



LCSYN-5725-5850-1 формирует треугольную ЛЧМ в диапазоне 5725–5850 MHz с помощью PLL. Время развёртки составляет около 1 µs, типовая RF-мощность насыщения — 2 dBm, типовое выходное сопротивление — 50 Ω.

Типовые рабочие напряжение и ток составляют 28 V и 0,12 A. RF-выход оснащён гнездом SMA. Корпус имеет размеры 68 × 48 × 20 mm, с крепёжными ушками — 80 × 48 × 20 mm; выступающие разъём и силовые контакты не учитываются.

Электрические характеристики

Параметр	Обозначение	Минимум	Типовое	Максимум	Единица
Выходная частота RF	BW	5725	-	5850	MHz
Выходная RF-мощность насыщения	PSAT	-	2	-	dBm
Выходное сопротивление	Impedance	-	50	-	Ω
Рабочее напряжение	VDC	-	28	-	V
Рабочий ток	IDD	-	0.12	-	A

RF-интерфейсы

Интерфейс	Спецификация
Выходной RF-разъём	Гнездо SMA

Форма сигнала ЛЧМ

Параметр	Значение	Единица
Тип модуляции	Линейная частотная модуляция (ЛЧМ)	-
Форма сигнала	Треугольная	-
Время развёртки	Около 1	µs

Механические характеристики

Параметр	Значение	Единица
Размеры корпуса	68 × 48 × 20 (Только корпус; выступающие разъём и силовые контакты не включены.)	mm
Габариты с крепёжными ушками	80 × 48 × 20 (С крепёжными ушками; выступающие разъём и силовые контакты не включены.)	mm
Крепёжные отверстия	4 × Ø2.7	mm
Межосевое расстояние отверстий	74 × 42	mm

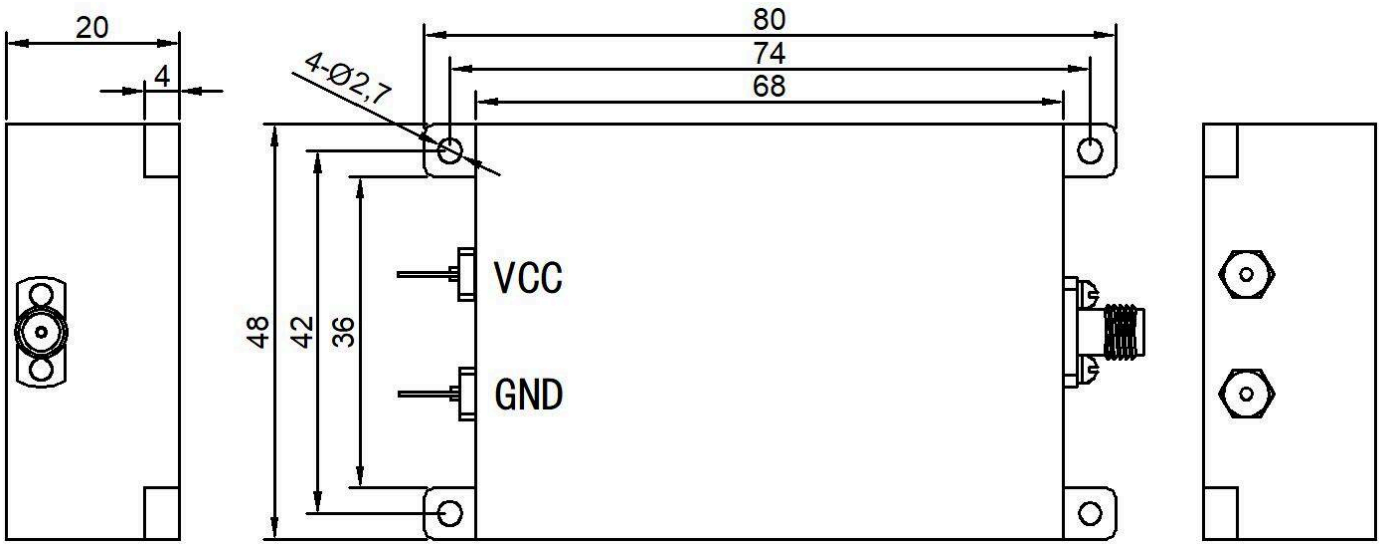

Примечание к документу

Технические характеристики могут пересматриваться. До фиксации проекта подтвердите в LCRF актуальную редакцию документа и требования к конкретному изделию. Поставляемая конфигурация определяется утвержденным предложением и документацией заказа.