Источник PLL с ЛЧМ 5150–5250 MHz



LCSYN-5150-5250-1 формирует треугольную ЛЧМ в диапазоне 5150–5250 MHz с временем развёртки около 1 µs. Типовая RF-мощность насыщения равна 2 dBm, выходное сопротивление —50 Ω.

Типовые напряжение и ток составляют 28 V и 0,12 A. RF-выход — гнездо SMA. Размеры корпуса 68 × 48 × 20 mm, с крепёжными ушками 80 × 48 × 20 mm; выступающие разъём и силовые контакты не включены.

Электрические характеристики

Параметр	Обозначение	Минимум	Типовое	Максимум	Единица
Выходная частота RF	BW	5150	-	5250	MHz
Выходная RF-мощность насыщения	PSAT	-	2	-	dBm
Выходное сопротивление	Impedance	-	50	-	Ω
Рабочее напряжение	VDC	-	28	-	V
Рабочий ток	IDD	-	0.12	-	A

RF-интерфейсы

Интерфейс	Спецификация
Выходной RF-разъём	Гнездо SMA

Форма сигнала ЛЧМ

Параметр	Значение	Единица
Тип модуляции	Линейная частотная модуляция (ЛЧМ)	-
Форма сигнала	Треугольная	-
Время развёртки	Около 1	µs

Механические характеристики

Параметр	Значение	Единица
Размеры корпуса	68 × 48 × 20 (Только корпус; выступающие разъём и силовые контакты не включены.)	mm
Габариты с крепёжными ушками	80 × 48 × 20 (С крепёжными ушками; выступающие разъём и силовые контакты не включены.)	mm
Крепёжные отверстия	4 × Ø2.7	mm
Межосевое расстояние отверстий	74 × 42	mm

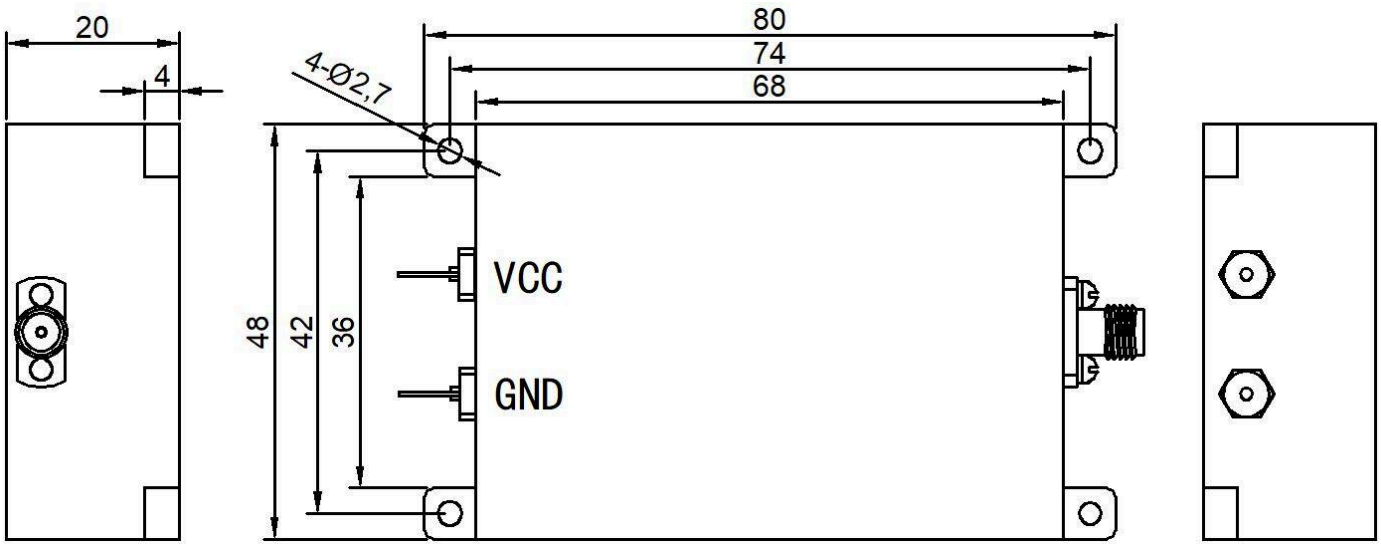

Примечание к документу

Технические характеристики могут пересматриваться. До фиксации проекта подтвердите в LCRF актуальную редакцию документа и требования к конкретному изделию. Поставляемая конфигурация определяется утвержденным предложением и документацией заказа.