Возвратный электромеханический RF-переключатель SPDT DC–12.4 GHz

Конфигурация предусматривает возврат при снятии питания, с мощностью 350 W CW при DC–5 GHz и 250 W при 5–12.4 GHz. Время переключения ≤15 ms.

Ток TTL составляет 5–10 mA. Контакт 1 — VDC, 2 — TTL, 3 — GND; контакты 4–9 — NC. RF-разъёмы N гнездо.



Общие характеристики

Параметр	Значение	Единица
Обозначение модели	LCSPDT-DC12400-N	-
Тип переключателя	SPDT	-
Диапазон частот	DC–12.4 (Минимум: 0 GHz. Максимум: 12.4 GHz.)	GHz
Режим привода	Возврат при снятии питания	-
Вариант управления	TTL	-
Импеданс	50	Ω
Время переключения	≤15	ms
Ресурс переключений	2000000 переключений	-

Электрические характеристики

Параметр	Значение	Единица
Вносимые потери — DC–5 GHz [1]	≤0.3	dB
Развязка — DC–5 GHz [2]	≥70	dB
КСВН — DC–5 GHz [3]	≤1.3	-
Допустимая мощность CW — DC–5 GHz [4]	350	W
Вносимые потери — 5–12.4 GHz [5]	≤0.5	dB
Развязка — 5–12.4 GHz [6]	≥60	dB
КСВН — 5–12.4 GHz [7]	≤1.5	-
Допустимая мощность CW — 5–12.4 GHz [8]	250	W

[1] DC–5 GHz Максимум: 0.3 dB.
[2] DC–5 GHz Минимум: 70 dB.
[3] DC–5 GHz Максимум: 1.3.
[4] DC–5 GHz
[5] 5–12.4 GHz Максимум: 0.5 dB.
[6] 5–12.4 GHz Минимум: 60 dB.
[7] 5–12.4 GHz Максимум: 1.5.

[8] 5–12.4 GHz

Варианты питания

Параметр	Значение	Единица
Ток возвратного режима — 28 V [1]	150	mA
Ток возвратного режима — 24 V [2]	180	mA
Ток возвратного режима — 12 V [3]	300	mA

[1] Отдельный вариант напряжения; непрерывный диапазон питания не выводится. 28 V

[2] Отдельный вариант напряжения; непрерывный диапазон питания не выводится. 24 V

[3] Отдельный вариант напряжения; непрерывный диапазон питания не выводится. 12 V

Дополнительные характеристики TTL

Параметр	Значение	Единица
Низкий уровень TTL	0–0.3 (Минимум: 0 V. Максимум: 0.3 V.)	V
Высокий уровень TTL	3–5 (Минимум: 3 V. Максимум: 5 V.)	V
Ток TTL	5–10	mA

Рекомендации по интеграции

Параметр	Значение
Подключение питания и общего провода	Подключить VDC и GND до начала работы.

Предельные условия среды

Параметр	Значение	Единица
Рабочая температура [1]	−25–+65	°C
Температура хранения [2]	−55–+85	°C
Удар [3]	50 G / 11 ms	-
Вибрация [4]	10 G RMS / 20–2000 Hz	-

[1] Максимум: 65 °C.

[2] Максимум: 85 °C.

[3] Удар в нерабочем состоянии.

[4] Вибрация при работе.

Интерфейсы управления

Параметр	Значение
Контакт TTL — 1 [1]	VDC
Контакт TTL — 2 [2]	TTL
Контакт TTL — 3 [3]	GND
Контакт TTL — 4–9 [4]	NC

[1] 1
[2] 2
[3] 3
[4] 4–9

Состояния переключения

Параметр	Значение
Возвратный режим без питания	RF0–1
Тракт низкого TTL	RF1–COM
Тракт высокого TTL	RF2–COM

Механические характеристики

Параметр	Значение	Единица
RF-разъёмы	N — Гнездо	-
Разъём управления	Контакты / D-Sub 9-контактная вилка	-
Масса	250	g

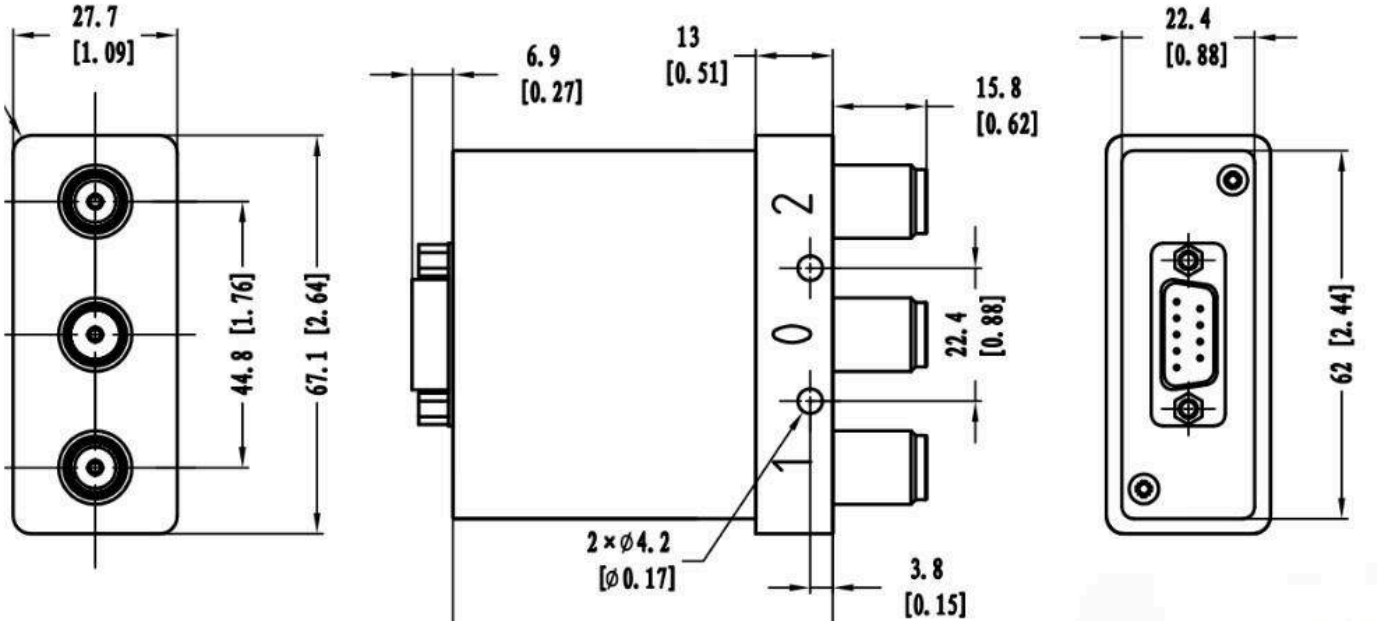

Примечание к документу

Технические характеристики могут пересматриваться. До фиксации проекта подтвердите в LCRF актуальную редакцию документа и требования к конкретному изделию. Поставляемая конфигурация определяется утвержденным предложением и документацией заказа.