Электромеханический RF-переключатель SPDT DC–12.4 GHz, возврат или фиксация

Допустимая мощность CW составляет 350 W при DC–5 GHz и 250 W при 5–12.4 GHz. Варианты возврата или фиксации используют размыкание перед замыканием, время ≤15 ms.

RF-разъёмы N гнездо, заявленная масса 250 g. Опциональный TTL-вариант задаёт ток 20 mA и отдельные контакты индикации; распиновки TTL и без TTL различаются.



Общие характеристики

Параметр	Значение	Единица
Обозначение модели	LCSPDT-DC12400-N-H	-
Тип переключателя	SPDT	-
Диапазон частот	DC–12.4 (Минимум: 0 GHz. Максимум: 12.4 GHz.)	GHz
Режим привода	Варианты возврата / фиксации	-
Вариант управления	Без TTL / опционально TTL	-
Импеданс	50	Ω
Последовательность переключения	Размыкание перед замыканием	-
Время переключения	≤15	ms
Ресурс переключений	2000000 переключений	-

Электрические характеристики

Параметр	Значение	Единица
Вносимые потери — DC–5 GHz [1]	≤0.3	dB
Развязка — DC–5 GHz [2]	≥70	dB
КСВН — DC–5 GHz [3]	≤1.3	-
Допустимая мощность CW — DC–5 GHz [4]	350	W
Вносимые потери — 5–12.4 GHz [5]	≤0.5	dB
Развязка — 5–12.4 GHz [6]	≥60	dB
КСВН — 5–12.4 GHz [7]	≤1.5	-
Допустимая мощность CW — 5–12.4 GHz [8]	250	W

[1] DC–5 GHz Максимум: 0.3 dB.

[2] DC–5 GHz Минимум: 70 dB.

[3] DC–5 GHz Максимум: 1.3.

[4] DC–5 GHz

[5] 5–12.4 GHz Максимум: 0.5 dB.
[6] 5–12.4 GHz Минимум: 60 dB.
[7] 5–12.4 GHz Максимум: 1.5.
[8] 5–12.4 GHz

Варианты питания

Параметр	Значение	Единица
Ток возвратного режима — 28 V [1]	150	mA
Ток режима фиксации — 28 V [1]	150	mA
Ток возвратного режима — 24 V [2]	180	mA
Ток режима фиксации — 24 V [2]	180	mA
Ток возвратного режима — 12 V [3]	300	mA
Ток режима фиксации — 12 V [3]	320	mA

[1] Отдельный вариант напряжения; непрерывный диапазон питания не выводится. 28 V
[2] Отдельный вариант напряжения; непрерывный диапазон питания не выводится. 24 V
[3] Отдельный вариант напряжения; непрерывный диапазон питания не выводится. 12 V

Дополнительные характеристики TTL

Параметр	Значение	Единица
Низкий уровень TTL	0–0.3 (Минимум: 0 V. Максимум: 0.3 V.)	V
Высокий уровень TTL	3–5 (Минимум: 3 V. Максимум: 5 V.)	V
Ток TTL	20	mA

Характеристики порта индикации

Параметр	Значение	Единица
Допустимое напряжение порта индикации [1]	50	V
Допустимый ток порта индикации [2]	100	mA
Сопротивление порта индикации [3]	15	Ω

[1] Максимум: 50 V.
[2] Максимум: 100 mA.
[3] Максимум: 15 Ω.

Рекомендации по интеграции

Параметр	Значение
Подключение питания и общего провода	Подключить VDC и GND до начала работы.

Предельные условия среды

Параметр	Значение	Единица
Рабочая температура [1]	−25–+65	°C
Температура хранения [2]	−55–+85	°C
Удар [3]	50 G / 11 ms	-
Вибрация [4]	10 G RMS / 20–2000 Hz	-

[1] Максимум: 65 °C.

[2] Максимум: 85 °C.

[3] Удар в нерабочем состоянии.

[4] Вибрация при работе.

Варианты условий среды

Параметр	Значение	Единица
Расширенный температурный вариант 1	−45–+85 (Расширенный температурный вариант; не стандартный диапазон. Минимум: -45 °C. Максимум: 85 °C.)	°C
Расширенный температурный вариант 2	−55–+85 (Расширенный температурный вариант; не стандартный диапазон. Минимум: -55 °C. Максимум: 85 °C.)	°C

Интерфейсы управления

Параметр	Значение
Контакт без TTL — 1 [1]	V
Контакт без TTL — 2 [2]	Не применимо
Контакт без TTL — 3 [3]	GND
Контакт без TTL — 4 [4]	Индикатор 1
Контакт без TTL — 5 [5]	Индикатор 2
Контакт без TTL — 6 [6]	Общий контакт индикации
Контакт без TTL — 7 [7]	VDC
Контакт без TTL — 8–9 [8]	Не применимо
Контакт TTL — 1 [1]	VDC
Контакт TTL — 2 [2]	TTL
Контакт TTL — 3 [3]	GND
Контакт TTL — 4 [4]	Индикатор 1

Интерфейсы управления

Параметр	Значение
Контакт TTL — 5 [5]	Индикатор 2
Контакт TTL — 6 [6]	Общий контакт индикации
Контакт TTL — 7 [7]	TTL
Контакт TTL — 8–9 [8]	Не применимо

[1] 1
[2] 2
[3] 3
[4] 4
[5] 5
[6] 6
[7] 7
[8] 8–9

Состояния переключения

Параметр	Значение
Возвратный режим без питания	RF1–COM
Возвратный режим с питанием	RF2–COM
Тракт фиксации V1	RF1–COM
Тракт фиксации V2	RF2–COM
Тракт низкого TTL	RF1–COM
Тракт высокого TTL	RF2–COM

Механические характеристики

Параметр	Значение	Единица
RF-разъёмы	N — Гнездо	-
Разъём управления	Контакты / D-Sub 9-контактная вилка	-
Масса	250	g

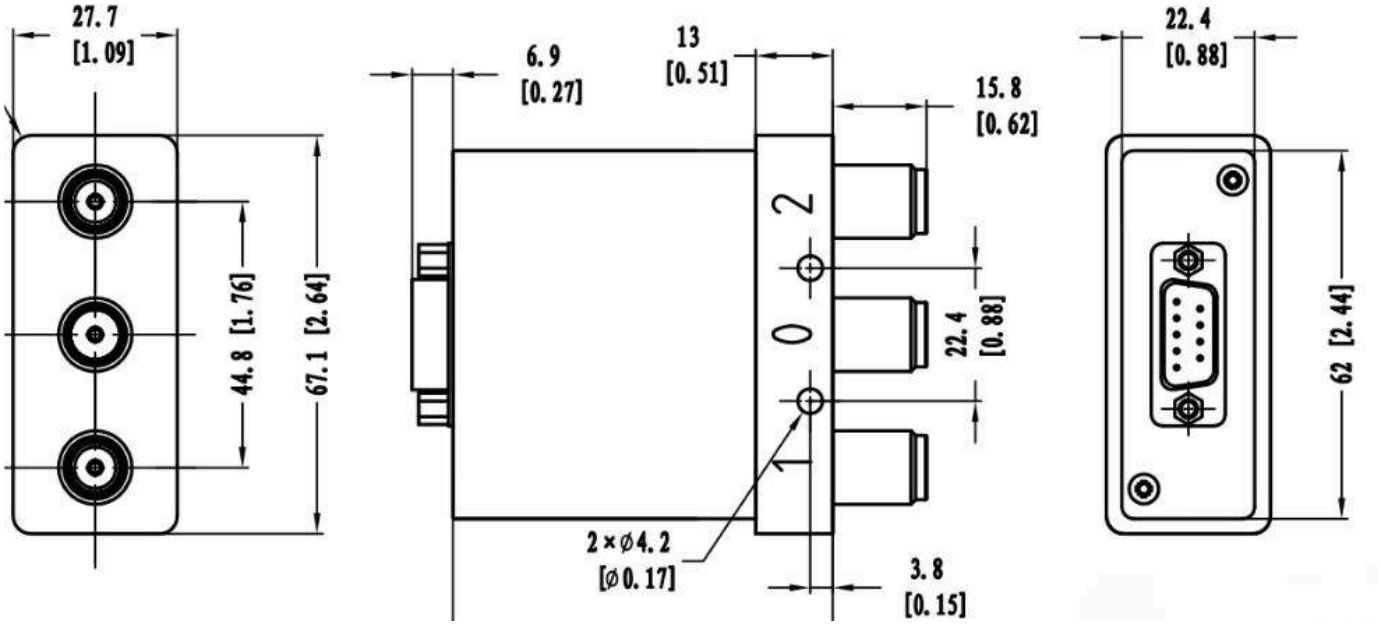

Примечание к документу

Технические характеристики могут пересматриваться. До фиксации проекта подтвердите в LCRF актуальную редакцию документа и требования к конкретному изделию. Поставляемая конфигурация определяется утвержденным предложением и документацией заказа.