Четырёхканальный RF-делитель 500–1000 MHz, 100 W

Распределяет 500–1000 MHz по четырём трактам с заявленной мощностью 100 W. Типовые потери 0.9 dB, баланс амплитуд ≤±0.2 dB.

Заданы баланс фаз ≤±5°, развязка 17 dB и КСВН≤1.5. Порты SMA-K, поверхность с проводящим покрытием.



Электрические характеристики

Параметр	Значение	Единица
Обозначение модели	LCPD-500-1000-100-4	-
Диапазон частот	500–1000 (Минимум: 500 MHz. Максимум: 1000 MHz.)	MHz
Число каналов	4	-
Вносимые потери	0.9 (Типовое: 0.9 dB.)	dB
Баланс амплитуд	≤±0.2 (Сохранена знаковая запись баланса из источника.)	dB
Баланс фаз	≤±5 (Сохранена знаковая запись баланса из источника.)	°
КСВН	≤1.5	-
Допустимая мощность	100	W
Развязка	17	dB
Тип разъёма	SMA-K	-
Обработка поверхности	Проводящее покрытие	-

Габаритный чертеж

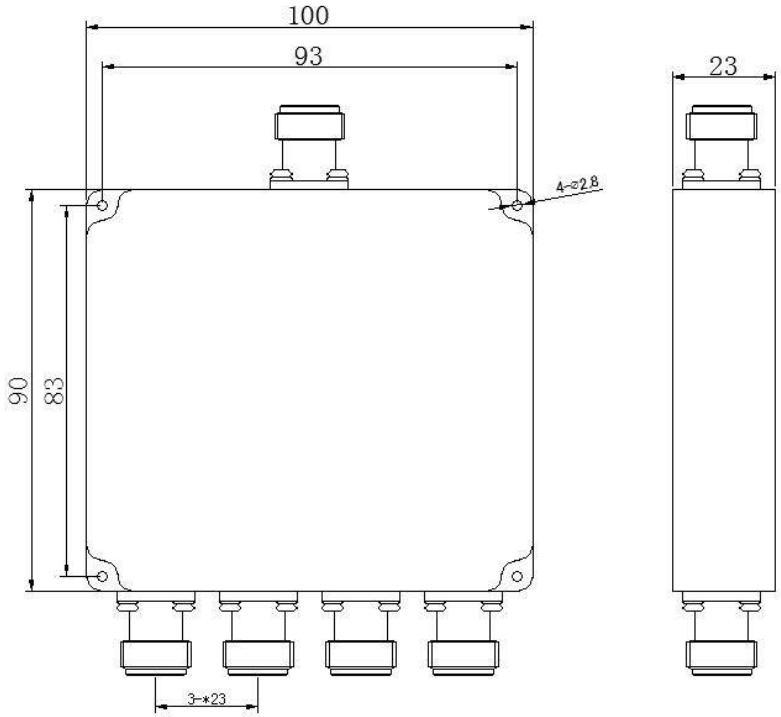

Примечание к документу

Технические характеристики могут пересматриваться. До фиксации проекта подтвердите в LCRF актуальную редакцию документа и требования к конкретному изделию. Поставляемая конфигурация определяется утвержденным предложением и документацией заказа.