Усилитель мощности RF 20–1000 MHz, типично 50 W



Диапазон усилителя начинается с 20 MHz и достигает 1000 MHz; типичная мощность насыщения — 50 W, усиление — 47 dB. Типичная неравномерность составляет ±2 dB, максимальный КСВН входа — 2.0:1.

Типичный ток — 8 A при питании 28 V. Предусмотрены SMA на входе/выходе и трёхрядный D-Sub 15; размеры без разъёмов — 180 × 90 × 22 mm. Защита охватывает обрыв, короткое замыкание и выходное рассогласование до КСВН 5:1.

Электрические характеристики

Параметр	Обозначение	Минимум	Типовое	Максимум	Единица
Рабочая частота	BW	20	-	1000	MHz
Выходная мощность RF в насыщении	Psat	-	50	-	W
Коэффициент усиления малого сигнала	G	-	47	-	dB
Неравномерность усиления мощности	ΔG	-	±2	-	dB
КСВН входа	VSWR	-	-	2.0:1	-
Подавление гармоник	H	-	10	-	dBc
Подавление побочных сигналов	Spur	65	70	-	dBc
Рабочее напряжение	VDC	-	28	-	V
Потребляемый ток	I	-	8	-	A

Контроль и защита

Параметр	Спецификация
Защита от переполюсовки	Встроена
Защита от перегрузки входа	Максимальный уровень RF на входе: +10 dBm
Защита от перегрева	85 °C → Отключение (максимум)
Защита по КСВН выхода	VSWR ≤5.0:1
Защита от превышения тока	Встроена
Защита при обрыве цепи	Встроена
Защита от короткого замыкания	Встроена

Механические параметры и условия среды

Параметр	Значение
RF входной разъём	SMA гнездо
RF выходной разъём	SMA гнездо
Разъём питания и управления	D-Sub 15 (3 × 5)
Размеры	180 × 90 × 22 mm (Без разъёмов)
Масса	≤1 kg
Рабочая температура	–25 °C–+50 °C
Температура хранения	–30 °C–+75 °C
Относительная влажность (без конденсации)	≤90%; Без конденсации

Габаритный чертеж

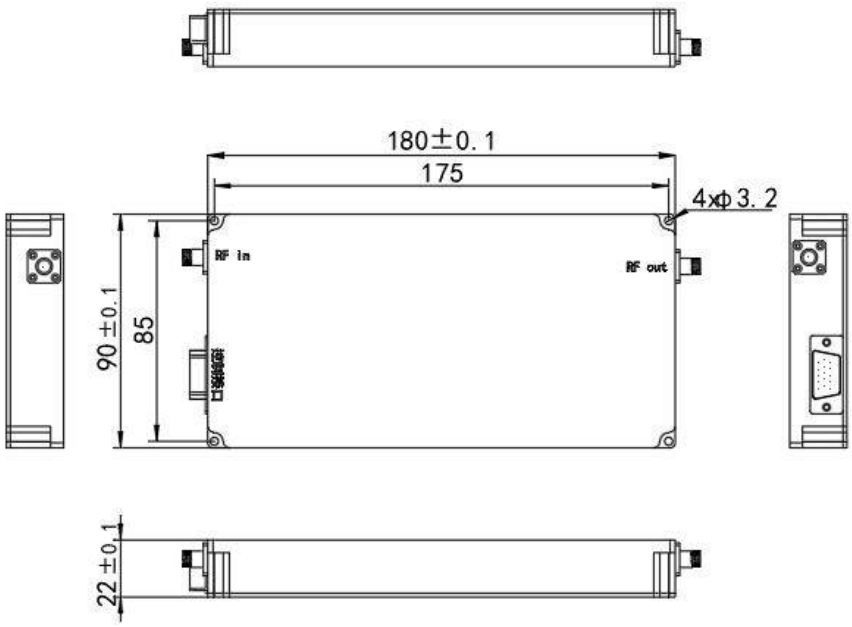

Примечание к документу

Технические характеристики могут пересматриваться. До фиксации проекта подтвердите в LCRF актуальную редакцию документа и требования к конкретному изделию. Поставляемая конфигурация определяется утвержденным предложением и документацией заказа.