Усилитель мощности RF 1000–6000 MHz, типично 50 W



Усилитель обеспечивает типичную мощность насыщения 50 W на 1000–6000 MHz и малосигнальное усиление 49 dB. Подавление гармоник — типично 10 dBc; побочных сигналов — минимум 65 dBc и типично 70 dBc.

Размеры без разъёмов — 180 × 90 × 22 mm, порты RF — SMA, питание и управление — трёхрядный D-Sub 15. Типичный ток 5 A при 28 V; предусмотрены защита от переполюсовки, перегрузки входа, перегрева и превышения тока.

Электрические характеристики

Параметр	Обозначение	Минимум	Типовое	Максимум	Единица
Рабочая частота	BW	1000	-	6000	MHz
Выходная мощность RF в насыщении	Psat	-	50	-	W
Коэффициент усиления малого сигнала	G	-	49	-	dB
Неравномерность усиления мощности	ΔG	-	±2	-	dB
КСВН входа	VSWR	-	-	2.0:1	-
Подавление гармоник	H	-	10	-	dBc
Подавление побочных сигналов	Spur	65	70	-	dBc
Рабочее напряжение	VDC	-	28	-	V
Потребляемый ток	I	-	5	-	A

Контроль и защита

Параметр	Спецификация
Защита от переполюсовки	Встроена
Защита от перегрузки входа	Встроена
Защита от перегрева	85 °C → Отключение (максимум)
Защита от превышения тока	Встроена

Механические параметры и условия среды

Параметр	Значение
RF входной разъём	SMA гнездо
RF выходной разъём	SMA гнездо
Разъём питания и управления	D-Sub 15 (3 × 5)

Механические параметры и условия среды

Параметр	Значение
Размеры	180 × 90 × 22 mm (Без разъёмов)
Масса	≤1 kg
Рабочая температура	−25 °C–+50 °C
Температура хранения	−30 °C–+75 °C
Относительная влажность (без конденсации)	≤90%; Без конденсации

Габаритный чертеж

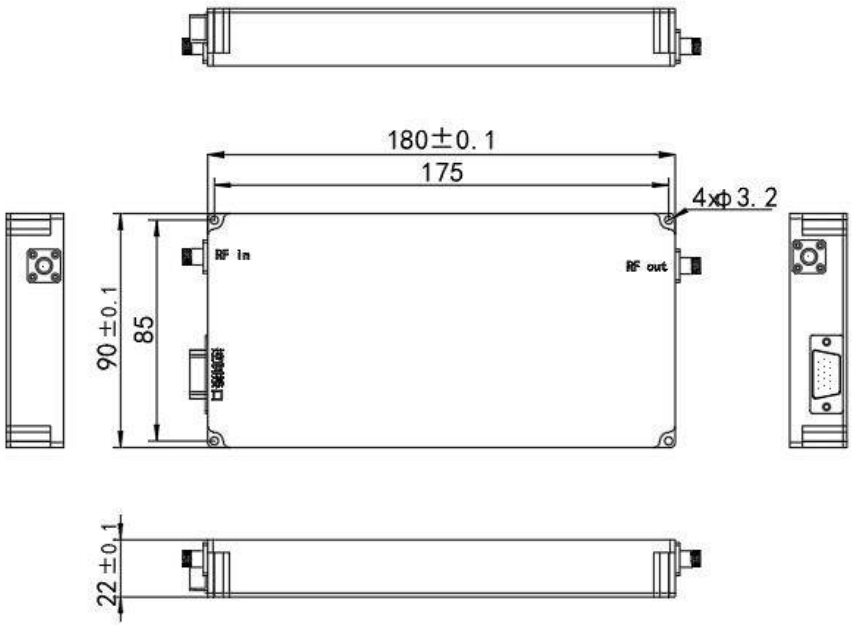

Примечание к документу

Технические характеристики могут пересматриваться. До фиксации проекта подтвердите в LCRF актуальную редакцию документа и требования к конкретному изделию. Поставляемая конфигурация определяется утвержденным предложением и документацией заказа.