Источник линейной PLL-развёртки 5725–5850 MHz

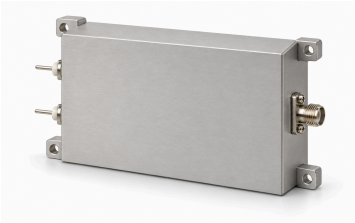

LCLFM-5725-5850-1 формирует аналоговую треугольную LFM 5725–5850 MHz. Указанное время около 1 µs. RF-таблица задаёт типовую мощность насыщения 2 dBm, типовой импеданс 50 Ω и гнездо SMA.

Типовое питание 28 V, 0,12 A. Чертёж задаёт внешние размеры 80 × 48 × 20 mm, центры 74 × 42 mm и VCC/GND. Линейность, запуск, синхронизация, точность частоты и параметры среды отсутствуют; их необходимо подтвердить для выбранной интеграции.

Электрические характеристики

Параметр	Значение	Единица
Выходная частота	5725–5850	MHz
Мощность насыщения выхода (Psat)	2 (Типовое)	dBm
Выходной импеданс	50 (Типовое)	Ω
Напряжение питания	28 (Типовое)	VDC
Ток питания	0.12 (Типовое)	A

Модуляция и сканирование

Параметр	Значение	Единица
Вид модуляции	Линейная частотная модуляция (LFM)	-
Форма сигнала	Треугольная	-
Время сканирования	≈1 (Приблизительное время из источника, без гарантии точного времени сканирования.)	µs
Архитектура источника	PLL	-

Интерфейсы и контакты

Интерфейс	Спецификация
Разъём выхода RF	Гнездо SMA
Интерфейс питания	VCC / GND

Механические характеристики

Параметр	Значение	Единица
Габаритные размеры	80 × 48 × 20	mm
Расстояние между центрами креплений	74 × 42	mm
Крепёжные отверстия	4 × Φ2.7	mm

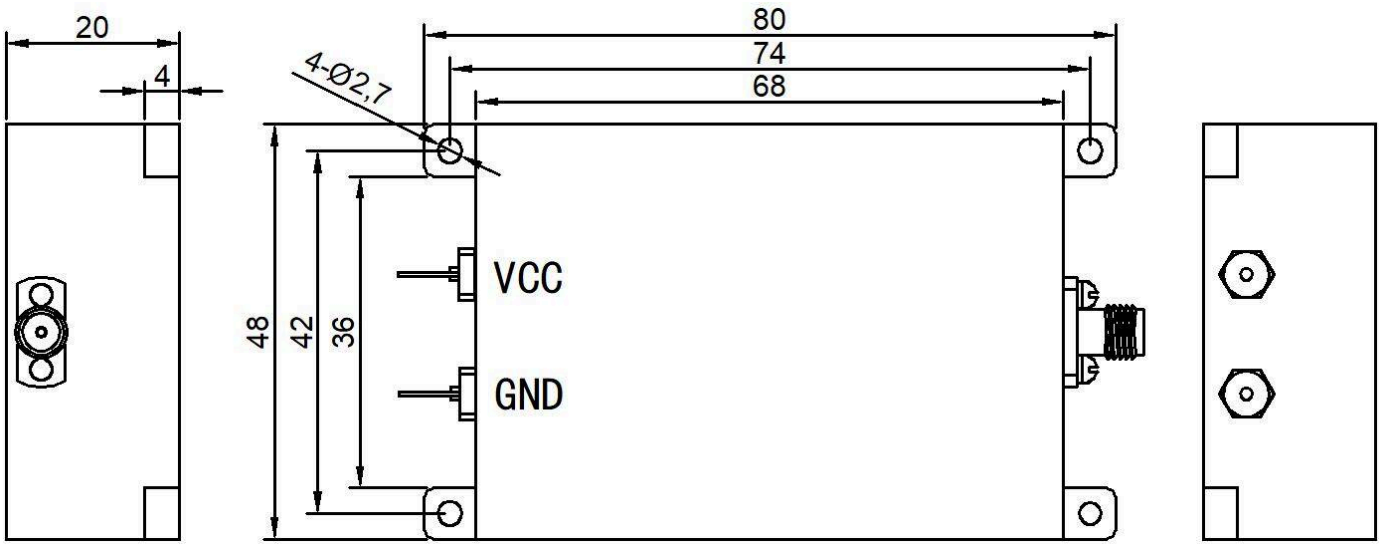

Примечание к документу

Технические характеристики могут пересматриваться. До фиксации проекта подтвердите в LCRF актуальную редакцию документа и требования к конкретному изделию. Поставляемая конфигурация определяется утвержденным предложением и документацией заказа.