Источник линейной PLL-развёртки 5150–5250 MHz

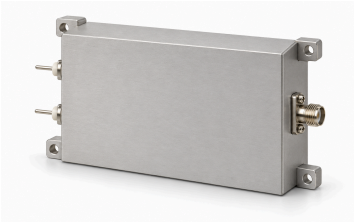

LCLFM-5150-5250-1 сканирует 5150–5250 MHz аналоговой PLL-LFM. Форма треугольная, указанное время около 1 µs. Типовая мощность насыщения 2 dBm через гнездо SMA, типовой импеданс 50 Ω.

Указаны типовые 28 V и 0,12 A. Внешние размеры 80 × 48 × 20 mm, четыре отверстия Φ2,7 mm и расстояние центров 74 × 42 mm. Для интеграции подтвердить неуказанные линейность, запуск, синхронизацию и пределы среды; около 1 µs не переводится в гарантированную скорость развёртки.

Электрические характеристики

Параметр	Значение	Единица
Выходная частота	5150–5250	MHz
Мощность насыщения выхода (Psat)	2 (Типовое)	dBm
Выходной импеданс	50 (Типовое)	Ω
Напряжение питания	28 (Типовое)	VDC
Ток питания	0.12 (Типовое)	A

Модуляция и сканирование

Параметр	Значение	Единица
Вид модуляции	Линейная частотная модуляция (LFM)	-
Форма сигнала	Треугольная	-
Время сканирования	≈1 (Приблизительное время из источника, без гарантии точного времени сканирования.)	µs
Архитектура источника	PLL	-

Интерфейсы и контакты

Интерфейс	Спецификация
Разъём выхода RF	Гнездо SMA
Интерфейс питания	VCC / GND

Механические характеристики

Параметр	Значение	Единица
Габаритные размеры	80 × 48 × 20	mm
Расстояние между центрами креплений	74 × 42	mm
Крепёжные отверстия	4 × Φ2.7	mm

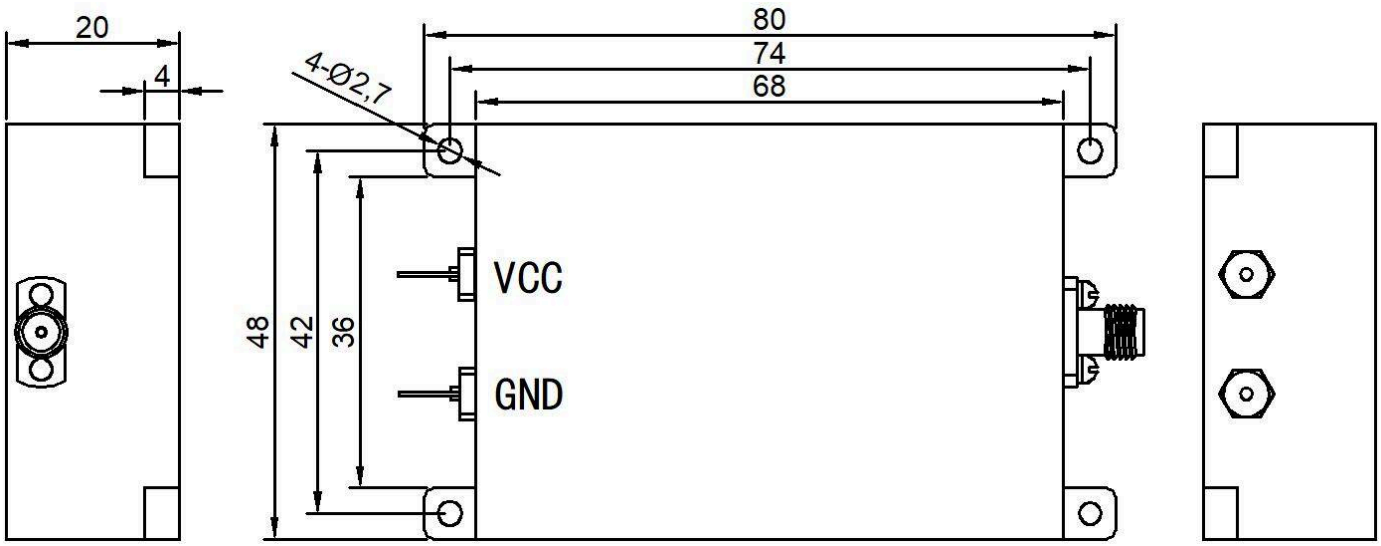

Примечание к документу

Технические характеристики могут пересматриваться. До фиксации проекта подтвердите в LCRF актуальную редакцию документа и требования к конкретному изделию. Поставляемая конфигурация определяется утвержденным предложением и документацией заказа.