Adaptador guia de ondas–coaxial de 11.9–18 GHz, N-Type fêmea

Conecta os caminhos de guia de ondas e coaxial em 11.9–18 GHz com VSWR≤1.30. O conector N-Type fêmea não é removível.

O invólucro de alumínio tem anodização colorida condutiva e opera em −40–+70 °C. O desenho original mostra dimensões e posições de montagem da flange.

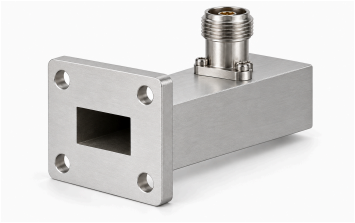

Especificações elétricas

Parâmetro	Valor	Unidade
Código do modelo	LCTN140-N-D	-
Faixa de frequência	11.9–18.0 (Mínimo: 11.9 GHz. Máximo: 18 GHz.)	GHz
VSWR	≤1.30 (Máximo: 1.3.)	-
Tipo de conector	N-Type — Fêmea; não removível	-
Acabamento superficial	Anodização colorida condutiva	-
Material do invólucro	Alumínio	-
Temperatura de operação	−40–+70 (Mínimo: -40 °C. Máximo: 70 °C.)	°C
Dimensões	Consulte o desenho dimensional original	-

Desenho dimensional mecânico

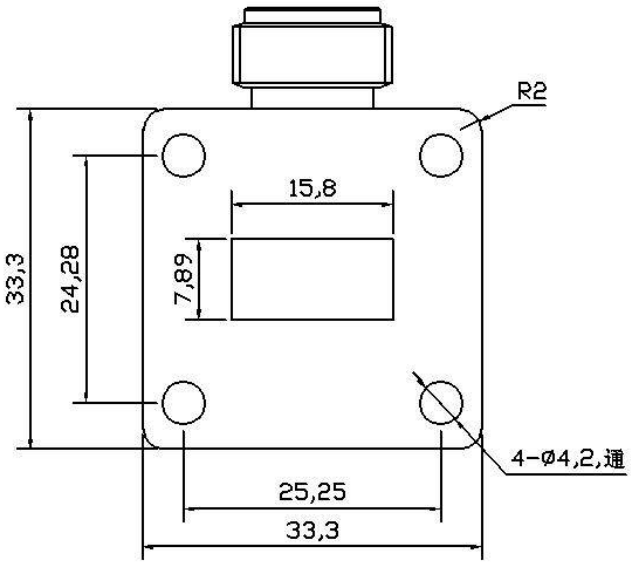

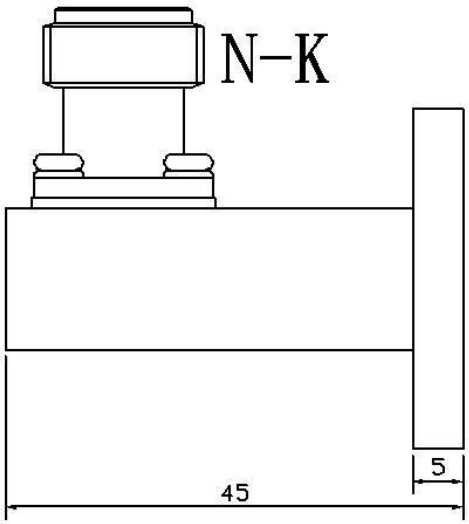

Aviso do documento

As especificações podem ser revisadas. Antes de concluir o projeto, confirme com a LCRF a revisão vigente e os requisitos específicos do produto. A proposta aprovada e a documentação do pedido definem a configuração fornecida.