Fonte PLL com varredura LFM 5725–5850 MHz

A LCSYN-5725-5850-1 usa tecnologia PLL para produzir LFM triangular na faixa de 5725–5850 MHz. O tempo de varredura é de aproximadamente 1 µs; a potência RF saturada típica é de 2 dBm e a impedância de saída típica, de 50 Ω.



Os valores típicos de operação são 28 V e 0,12 A, com saída RF SMA fêmea. O corpo mede 68 × 48 × 20 mm e a envolvente com abas mede 80 × 48 × 20 mm, sem as saliências do conector e dos pinos de alimentação.

Especificações elétricas

Parâmetro	Símbolo	Mínimo	Típico	Máximo	Unidade
Frequência de saída RF	BW	5725	-	5850	MHz
Potência RF de saída saturada	PSAT	-	2	-	dBm
Impedância de saída	Impedance	-	50	-	Ω
Tensão de operação	VDC	-	28	-	V
Corrente de operação	IDD	-	0.12	-	A

Interfaces RF

Interface	Especificação
Conector de saída RF	SMA fêmea

Forma de onda LFM

Parâmetro	Valor	Unidade
Tipo de modulação	Modulação linear de frequência (LFM)	-
Forma de onda	Triangular	-
Tempo de varredura	Aproximadamente 1	µs

Especificações mecânicas

Parâmetro	Valor	Unidade
Dimensões do corpo	68 × 48 × 20 (Somente corpo; sem saliências do conector e dos pinos de alimentação.)	mm
Envolvente com abas de montagem	80 × 48 × 20 (Inclui abas; sem saliências do conector e dos pinos de alimentação.)	mm
Furos de montagem	4 × Ø2.7	mm
Distância entre furos	74 × 42	mm

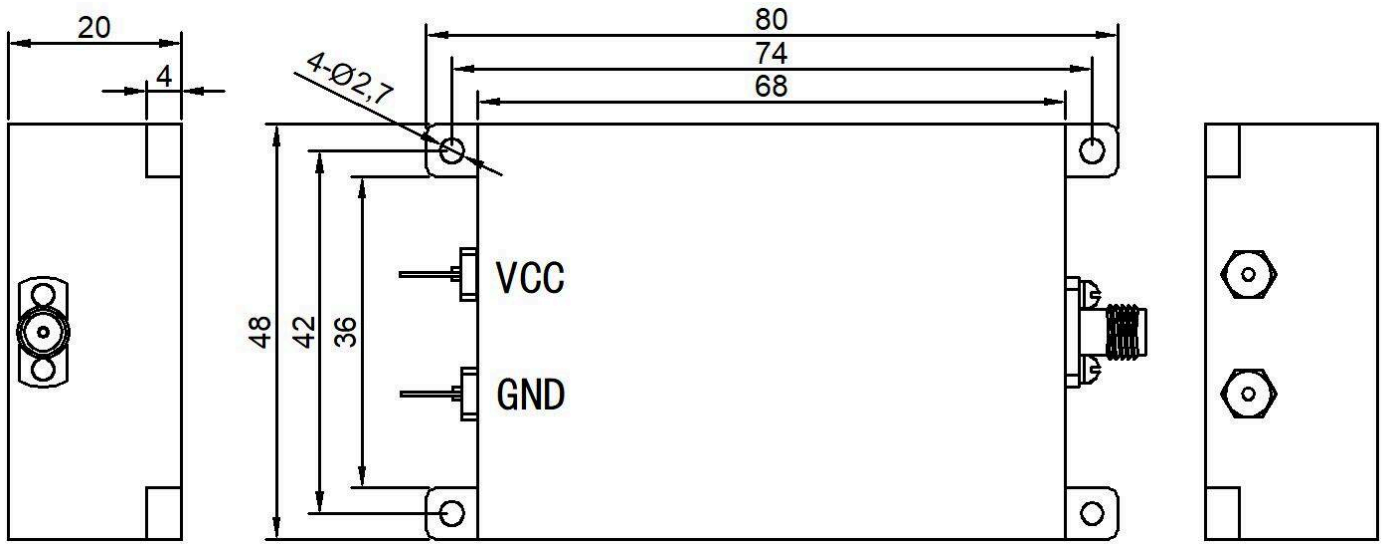

Aviso do documento

As especificações podem ser revisadas. Antes de concluir o projeto, confirme com a LCRF a revisão vigente e os requisitos específicos do produto. A proposta aprovada e a documentação do pedido definem a configuração fornecida.