Divisor RF de quatro vias de 100–500 MHz, 100 W

Distribui 100–500 MHz em quatro caminhos com potência informada de 100 W. A perda típica é de 0.9 dB e o balanço de amplitude ≤±0.2 dB.

A isolação indicada é de 17 dB e o VSWR≤1.5, com SMA-K e revestimento condutivo. O balanço de fase é ≤±5°.



Especificações elétricas

Parâmetro	Valor	Unidade
Código do modelo	LCPD-100-500-100-4	-
Faixa de frequência	100–500 (Mínimo: 100 MHz. Máximo: 500 MHz.)	MHz
Número de vias	4	-
Perda de inserção	0.9 (Típico: 0.9 dB.)	dB
Balanço de amplitude	≤±0.2 (Notação de balanço com sinal preservada.)	dB
Balanço de fase	≤±5 (Notação de balanço com sinal preservada.)	°
VSWR	≤1.5	-
Potência suportada	100	W
Isolação	17	dB
Tipo de conector	SMA-K	-
Acabamento superficial	Revestimento condutivo	-

Desenho dimensional mecânico

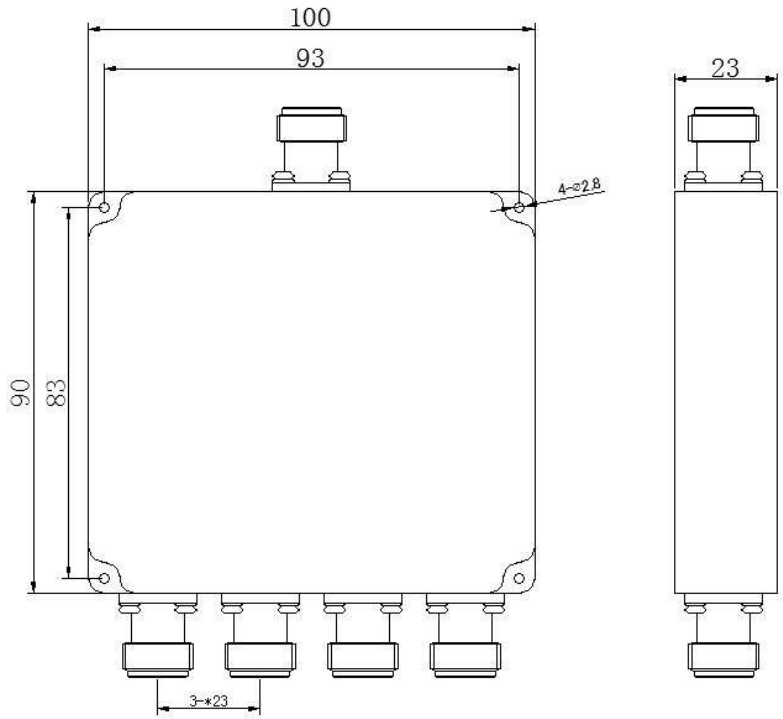

Aviso do documento

As especificações podem ser revisadas. Antes de concluir o projeto, confirme com a LCRF a revisão vigente e os requisitos específicos do produto. A proposta aprovada e a documentação do pedido definem a configuração fornecida.