Fonte PLL de varredura linear 5150–5250 MHz

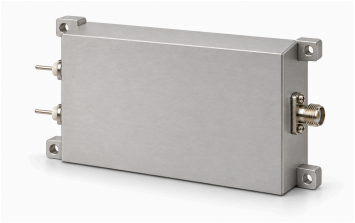

LCLFM-5150-5250-1 varre 5150–5250 MHz por LFM analógica com PLL. A forma é triangular e o tempo informado cerca de 1 µs. Saída saturada típica 2 dBm por SMA fêmea, com impedância típica 50 Ω.

A fonte informa 28 V e 0,12 A típicos. Dimensões externas 80 × 48 × 20 mm, quatro furos Φ2,7 mm e centros 74 × 42 mm. Confirmar linearidade, disparo, sincronização e limites ambientais não especificados; cerca de 1 µs não é convertido em taxa de varredura garantida.

Especificações elétricas

Parâmetro	Valor	Unidade
Frequência de saída	5150–5250	MHz
Potência de saída saturada (Psat)	2 (Típico)	dBm
Impedância de saída	50 (Típico)	Ω
Tensão de alimentação	28 (Típico)	VDC
Corrente de alimentação	0.12 (Típico)	A

Modulação e varredura

Parâmetro	Valor	Unidade
Tipo de modulação	Modulação linear de frequência (LFM)	-
Forma de onda	Triangular	-
Tempo de varredura	≈1 (Tempo aproximado da fonte, sem garantia exata de varredura.)	µs
Arquitetura da fonte	PLL	-

Interfaces e contatos

Interface	Especificação
Conector de saída RF	SMA fêmea
Interface de alimentação	VCC / GND

Especificações mecânicas

Parâmetro	Valor	Unidade
Dimensões externas	80 × 48 × 20	mm
Distância entre centros de montagem	74 × 42	mm
Furos de montagem	4 × Φ2.7	mm

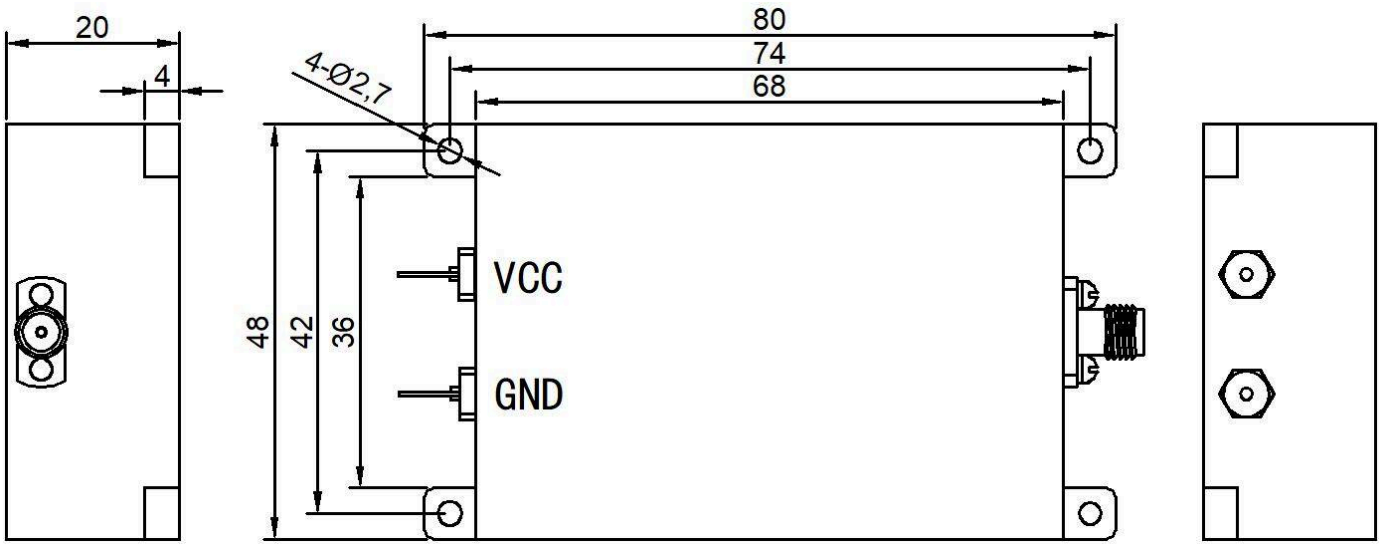

Aviso do documento

As especificações podem ser revisadas. Antes de concluir o projeto, confirme com a LCRF a revisão vigente e os requisitos específicos do produto. A proposta aprovada e a documentação do pedido definem a configuração fornecida.