Fonte PLL de varredura linear 2400–2500 MHz

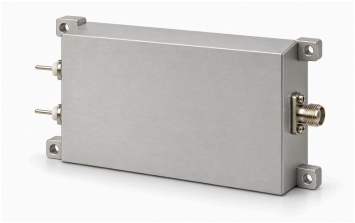

LCLFM-2400-2500-1 gera varredura analógica triangular de 2400–2500 MHz usando PLL. A fonte informa cerca de 1 µs, saída saturada típica de 5 dBm e impedância típica de 50 Ω.

Alimentação típica 28 V, 0,12 A. O desenho mostra VCC/GND, dimensões externas 80 × 48 × 20 mm e centros de fixação 74 × 42 mm. Linearidade, disparo, sincronização, precisão de frequência e limites ambientais não são especificados; não se inferem valores para esses requisitos.

Especificações elétricas

Parâmetro	Valor	Unidade
Frequência de saída	2400–2500	MHz
Potência de saída saturada (Psat)	5 (Típico)	dBm
Impedância de saída	50 (Típico)	Ω
Tensão de alimentação	28 (Típico)	VDC
Corrente de alimentação	0.12 (Típico)	A

Modulação e varredura

Parâmetro	Valor	Unidade
Tipo de modulação	Modulação linear de frequência (LFM)	-
Forma de onda	Triangular	-
Tempo de varredura	≈1 (Tempo aproximado da fonte, sem garantia exata de varredura.)	µs
Arquitetura da fonte	PLL	-

Interfaces e contatos

Interface	Especificação
Conector de saída RF	SMA fêmea
Interface de alimentação	VCC / GND

Especificações mecânicas

Parâmetro	Valor	Unidade
Dimensões externas	80 × 48 × 20	mm
Distância entre centros de montagem	74 × 42	mm
Furos de montagem	4 × Φ2.7	mm

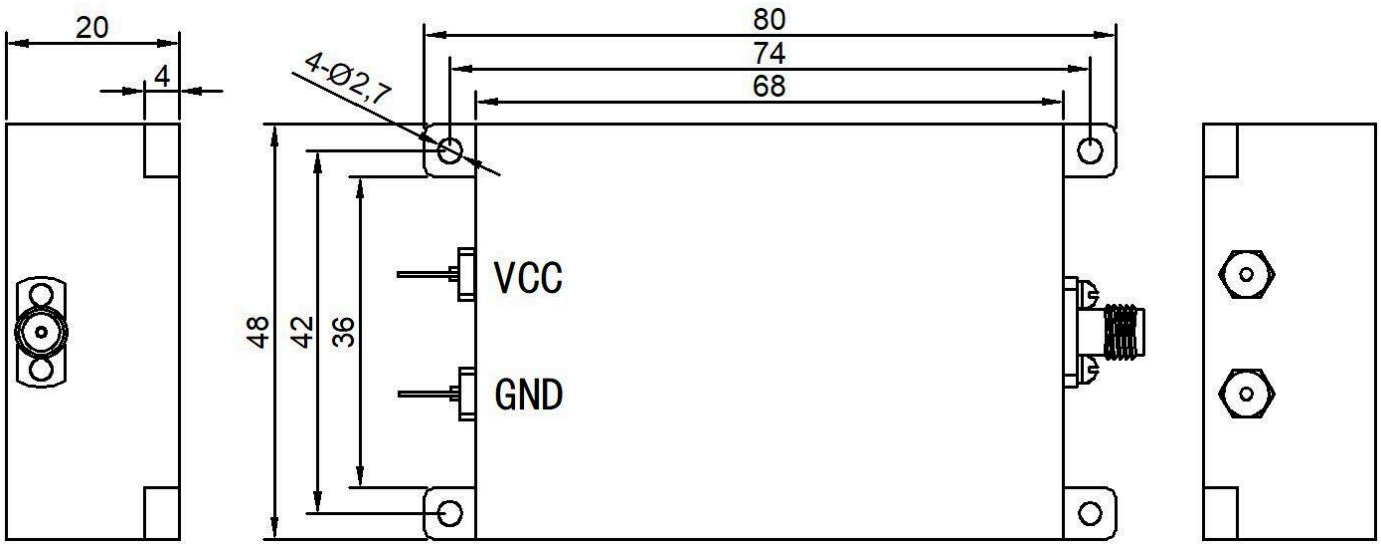

Aviso do documento

As especificações podem ser revisadas. Antes de concluir o projeto, confirme com a LCRF a revisão vigente e os requisitos específicos do produto. A proposta aprovada e a documentação do pedido definem a configuração fornecida.