5725–5850 MHz PLL LFM 스위프 신호원

LCSYN-5725-5850-1은 PLL 기술을 사용해 5725–5850 MHz 삼각파 LFM을 생성합니다. 스캔 시간은 약 1 µs이며 전형 RF 포화 출력은 2 dBm, 전형 출력 임피던스는 50 Ω입니다.



전형 동작 값은 28 V와 0.12 A이며 RF 출력은 SMA 암 커넥터입니다. 본체는 68 × 48 × 20 mm, 장착 귀 포함 외형은 80 × 48 × 20 mm입니다. 커넥터와 전원 핀의 돌출부는 포함하지 않습니다.

전기 사양

항목	기호	최솟값	일반값	최댓값	단위
RF 출력 주파수	BW	5725	-	5850	MHz
RF 포화 출력 전력	PSAT	-	2	-	dBm
출력 임피던스	Impedance	-	50	-	Ω
동작 전압	VDC	-	28	-	V
동작 전류	IDD	-	0.12	-	A

RF 인터페이스

인터페이스	사양
RF 출력 커넥터	SMA 암

LFM 파형

항목	값	단위
변조 방식	선형 주파수 변조(LFM)	-
파형	삼각파	-
스캔 시간	약 1	µs

기계 사양

항목	값	단위
본체 치수	68 × 48 × 20 (본체만 해당하며 커넥터와 전원 핀 돌출부는 제외합니다.)	mm
장착 귀 포함 외형 치수	80 × 48 × 20 (장착 귀를 포함하며 커넥터와 전원 핀 돌출부는 제외합니다.)	mm
장착 구멍	4 × Ø2.7	mm
장착 구멍 간격	74 × 42	mm

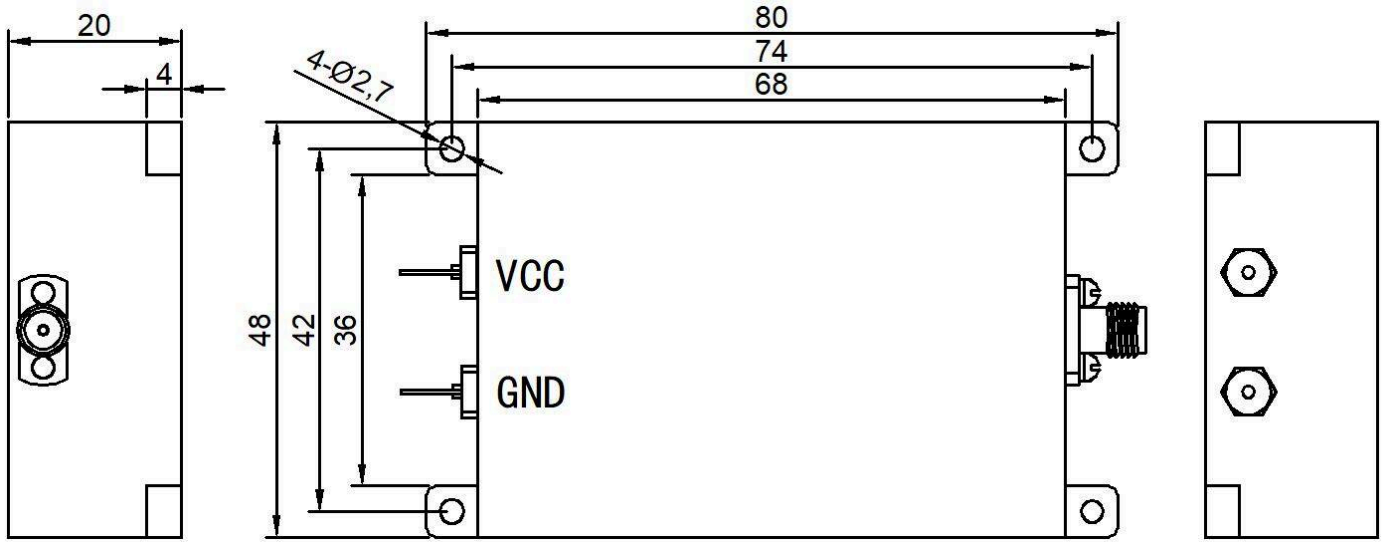

문서 안내

제품 업데이트에 따라 사양이 개정될 수 있습니다. 설계를 확정하기 전에 현재 문서 개정판과 제품별 요구 사항을 LCRF에 확인하십시오. 공급 구성은 승인된 견적서와 주문 문서에 따라 정의됩니다.