30–100 MHz 4분기 RF 전력 분배기, 100 W

30–100 MHz를 4개 경로로 분배합니다. 명시된 허용 전력은 100 W, 대표 삽입 손실은 0.9 dB, 위상 균형은 ≤±5°입니다.

SMA-K를 사용합니다. 격리도 17 dB, VSWR≤1.5, 진폭 균형 ≤±0.2 dB가 명시되며 표면은 전도성 도금입니다.



전기 사양

항목	값	단위
모델명	LCPD-30-100-100-4	-
주파수 범위	30–100 (최소: 30 MHz. 최대: 100 MHz.)	MHz
분기 수	4	-
삽입 손실	0.9 (대표: 0.9 dB.)	dB
진폭 균형	≤±0.2 (원본의 부호 있는 균형 표기를 유지합니다.)	dB
위상 균형	≤±5 (원본의 부호 있는 균형 표기를 유지합니다.)	°
VSWR	≤1.5	-
허용 전력	100	W
격리도	17	dB
커넥터 형식	SMA-K	-
표면 처리	전도성 도금	-

기구 외형도

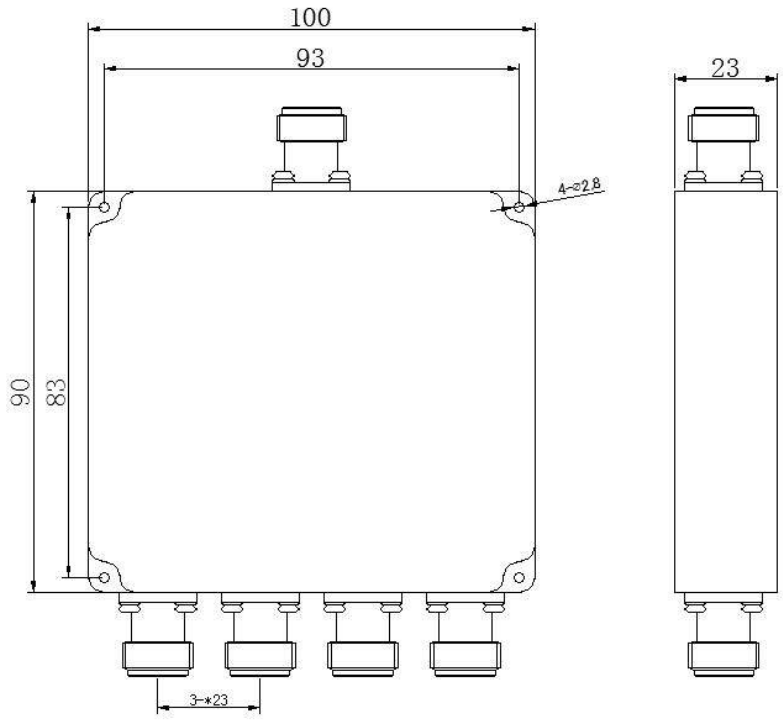

문서 안내

제품 업데이트에 따라 사양이 개정될 수 있습니다. 설계를 확정하기 전에 현재 문서 개정판과 제품별 요구 사항을 LCRF에 확인하십시오. 공급 구성은 승인된 견적서와 주문 문서에 따라 정의됩니다.