1000–6000 MHz RF 전력 증폭기, 전형 50 W

1000–6000 MHz에서 전형 포화 출력 50 W와 소신호 이득 49 dB를 제공합니다. 전형 고조파 억제는 10 dBc, 불요 신호 억제는 최소 65 dBc 및 전형 70 dBc입니다.



커넥터 제외 치수는 180 × 90 × 22 mm입니다. RF 포트는 SMA, 전원 및 제어는 3열 D-Sub 15이며 28 V 공급 시 전형 전류는 5 A입니다. 역극성, 입력 과구동, 온도 및 전류 보호를 제공합니다.

전기 사양

항목	기호	최솟값	일반값	최댓값	단위
동작 주파수	BW	1000	-	6000	MHz
포화 RF 출력 전력	Psat	-	50	-	W
소신호 이득	G	-	49	-	dB
전력 이득 평탄도	ΔG	-	±2	-	dB
입력 VSWR	VSWR	-	-	2.0:1	-
고조파 억제	H	-	10	-	dBc
불요 신호 억제	Spur	65	70	-	dBc
동작 전압	VDC	-	28	-	V
소비 전류	I	-	5	-	A

모니터링 및 보호

항목	사양
역극성 보호	내장
입력 과구동 보호	내장
과온 보호	85 °C → 정지 (최대)
과전류 보호	내장

기계 및 환경 사양

항목	값
RF 입력 커넥터	SMA 암
RF 출력 커넥터	SMA 암
전원 및 제어 커넥터	D-Sub 15 (3 × 5)
외형 치수	180 × 90 × 22 mm (커넥터 제외)
중량	≤1 kg
동작 온도	–25 °C–+50 °C

기계 및 환경 사양

항목	값
보관 온도	–30 °C–+75 °C
상대 습도(비응축)	≤90%; 결로 없음

기구 외형도

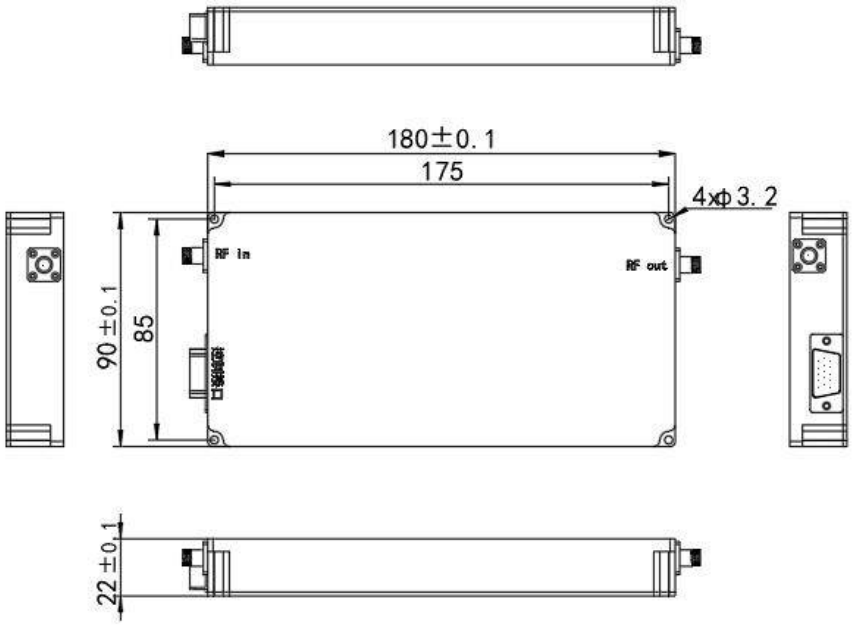

문서 안내

제품 업데이트에 따라 사양이 개정될 수 있습니다. 설계를 확정하기 전에 현재 문서 개정판과 제품별 요구 사항을 LCRF에 확인하십시오. 공급 구성은 승인된 견적서와 주문 문서에 따라 정의됩니다.