30 MHz–2 GHz 로그 주기 다이폴 배열 안테나

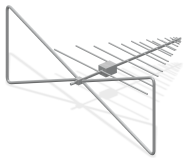

LCLPDA-30-2000-5는 로그 주기 다이폴 배열과 선형 편파로 30–2000 MHz를 지원합니다. 안테나 이득은 최소 5 dBi입니다. 자료의 대표 VSWR ≤2.0을 대표 임계값으로 유지하며 보장 최대값으로 바꾸지 않습니다. 최대 입력 전력 50 W이며 동작 듀티 조건은 미지정입니다.

RF 포트는 50 Ω N 암 커넥터입니다. 길이 × 너비 × 높이 외형은 ≤1000 × 1490 × 620 mm, 무게는 ≤3.6 kg입니다. 원외형도는 기계 계획에 쓰이며 빔폭, 방사 패턴, 환경 정격은 미제공입니다. 예정 EMC 측정 구성에는 적용되는 자체 교정과 적격성 평가가 필요합니다.

전기 사양

항목	값	단위
주파수 범위	30–2000	MHz
VSWR [1]	≤2.0	-
안테나 이득	≥5	dBi
편파	선형 편파	-
최대 입력 전력 [2]	50	W

[1] 자료는 대표 VSWR ≤2.0을 명시하며 보장 최대값은 아닙니다. 대표: 2.

[2] 최대 입력 전력은 명시되지만 CW/펄스 동작 조건과 전력 적격성 검증 완료는 미지정입니다. 최대: 50 W.

인터페이스 및 접점

인터페이스	사양	단위
RF 커넥터	N 암 커넥터	-
임피던스	50	Ω

기계 사양

항목	값	단위
치수(길이 × 너비 × 높이)	≤1000 × 1490 × 620	mm
무게	≤3.6	kg

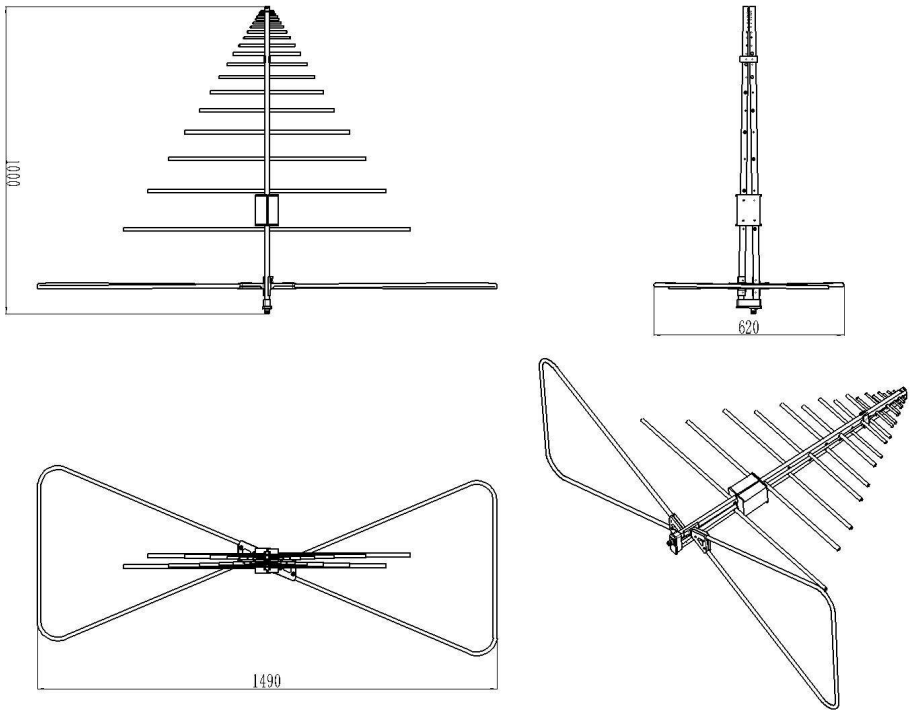

문서 안내

제품 업데이트에 따라 사양이 개정될 수 있습니다. 설계를 확정하기 전에 현재 문서 개정판과 제품별 요구 사항을 LCRF에 확인하십시오. 공급 구성은 승인된 견적서와 주문 문서에 따라 정의됩니다.