2400–2500 MHz PLL 선형 주파수 스윕 소스

LCLFM-2400-2500-1은 PLL로 2400–2500 MHz 아날로그 삼각파 스윕을 생성합니다. 자료는 스캔 시간 약 1 µs, 대표 포화 출력 5 dBm 및 대표 임피던스 50 Ω을 명시합니다.

대표 전원은 28 V, 0.12 A입니다. 원도면은 VCC/GND, 외형 80 × 48 × 20 mm 및 홀 중심 간격 74 × 42 mm를 보여 줍니다. 스윕 선형성, 트리거, 동기화, 주파수 정확도와 환경 한계는 미지정이며 해당 통합 요구에 수치를 추정하지 않습니다.

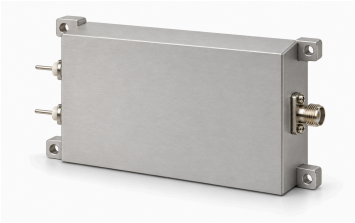

전기 사양

항목	값	단위
출력 주파수	2400–2500	MHz
포화 출력 전력(Psat)	5 (일반값)	dBm
출력 임피던스	50 (일반값)	Ω
전원 전압	28 (일반값)	VDC
전원 전류	0.12 (일반값)	A

변조와 스캔

항목	값	단위
변조 방식	선형 주파수 변조(LFM)	-
파형	삼각파	-
스캔 시간	≈1 (자료의 대략적인 시간이며 정확한 스캔 시간 보장은 아닙니다.)	µs
신호원 구조	PLL	-

인터페이스 및 접점

인터페이스	사양
RF 출력 커넥터	SMA 암 커넥터
전원 인터페이스	VCC / GND

기계 사양

항목	값	단위
외형 치수	80 × 48 × 20	mm
장착 홀 중심 간격	74 × 42	mm
장착 홀	4 × Φ2.7	mm

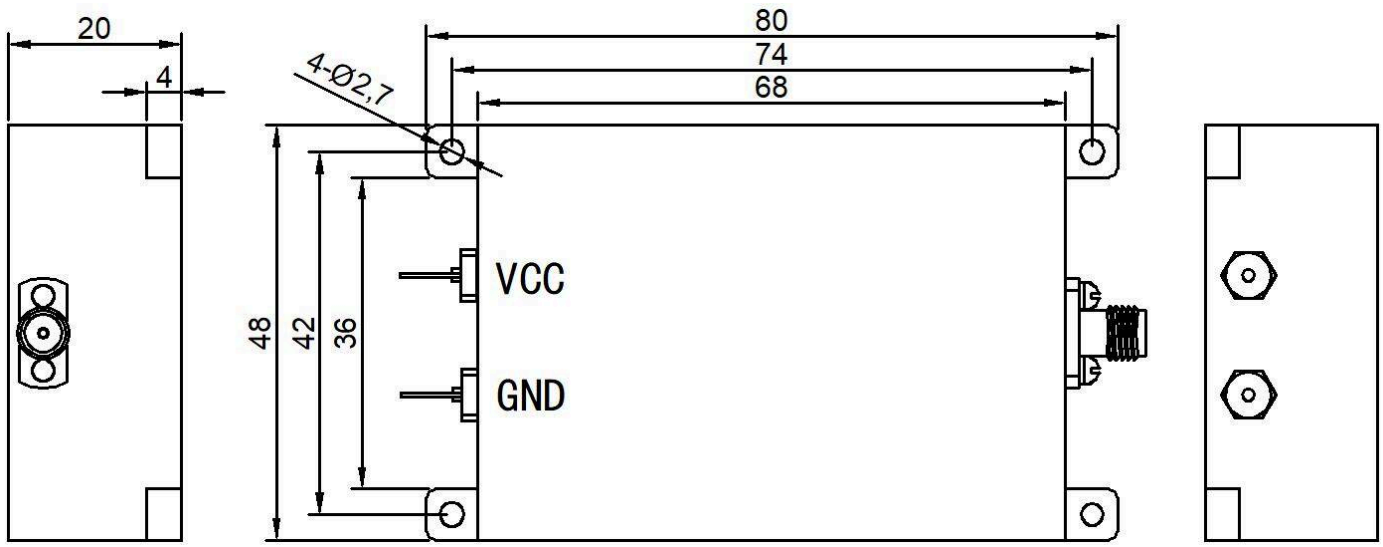

문서 안내

제품 업데이트에 따라 사양이 개정될 수 있습니다. 설계를 확정하기 전에 현재 문서 개정판과 제품별 요구 사항을 LCRF에 확인하십시오. 공급 구성은 승인된 견적서와 주문 문서에 따라 정의됩니다.