11.9–18 GHz 導波管・同軸変換アダプタ、N-Typeメス

11.9–18 GHzの導波管経路と同軸経路を接続し、VSWRは≤1.30です。N-Typeメスコネクタは取り外し不可です。

アルミニウム筐体は導電性カラーアルマイト処理で、動作温度は–40–+70 °Cです。寸法とフランジ取付位置は原本外形図に示されています。

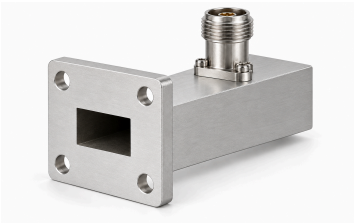

電気仕様

項目	値	単位
型番	LCTN140-N-D	-
周波数範囲	11.9–18.0 (最小: 11.9 GHz. 最大: 18 GHz.)	GHz
VSWR	≤1.30 (最大: 1.3.)	-
コネクタ形式	N-Type — メス、取り外し不可	-
表面処理	導電性カラーアルマイト	-
筐体材料	アルミニウム	-
動作温度	–40–+70 (最小: -40 °C. 最大: 70 °C.)	°C
寸法	原本の外形図を参照	-

外形寸法図

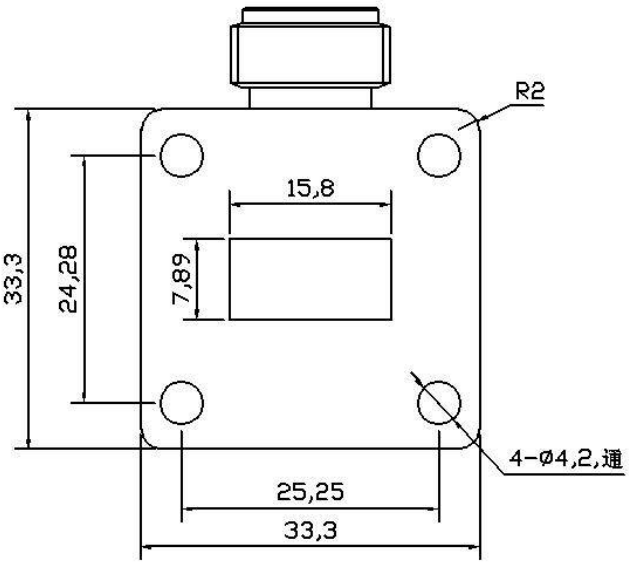

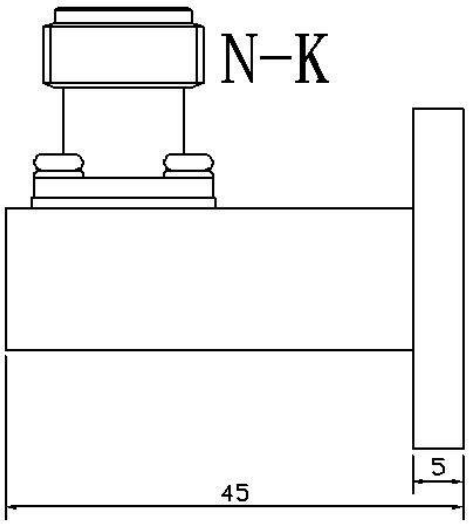

文書に関する注意

仕様は製品の更新に伴い改訂される場合があります。設計を確定する前に、現行の文書改訂版と製品固有の要件を LCRF に確認してください。供給構成は承認済みの見積書および注文書類で定義されます。