5725–5850 MHz PLL LFM掃引信号源



LCSYN-5725-5850-1はPLL技術により5725–5850 MHzの三角波LFMを生成します。掃引時間は約1 µs、RF飽和出力は標準2 dBm、出力インピーダンスは標準50 Ωです。

動作電圧は標準28 V、動作電流は標準0.12 Aで、RF出力はSMAメスです。本体は68 × 48 × 20 mm、取付耳を含む外形は80 × 48 × 20 mmです。コネクタと電源ピンの突出部は含みません。

電気的仕様

項目	記号	最小値	代表値	最大値	単位
RF出力周波数	BW	5725	-	5850	MHz
RF飽和出力電力	PSAT	-	2	-	dBm
出力インピーダンス	Impedance	-	50	-	Ω
動作電圧	VDC	-	28	-	V
動作電流	IDD	-	0.12	-	A

RFインターフェース

インターフェース	仕様
RF出力コネクタ	SMAメス

LFM波形

項目	値	単位
変調方式	線形周波数変調（LFM）	-
波形	三角波	-
掃引時間	約 1	µs

機械的仕様

項目	値	単位
本体寸法	68 × 48 × 20 (本体のみ。コネクタと電源ピンの突出部を含みません。)	mm
取付耳を含む外形寸法	80 × 48 × 20 (取付耳を含みます。コネクタと電源ピンの突出部は含みません。)	mm
取付穴	4 × Ø2.7	mm
取付穴ピッチ	74 × 42	mm

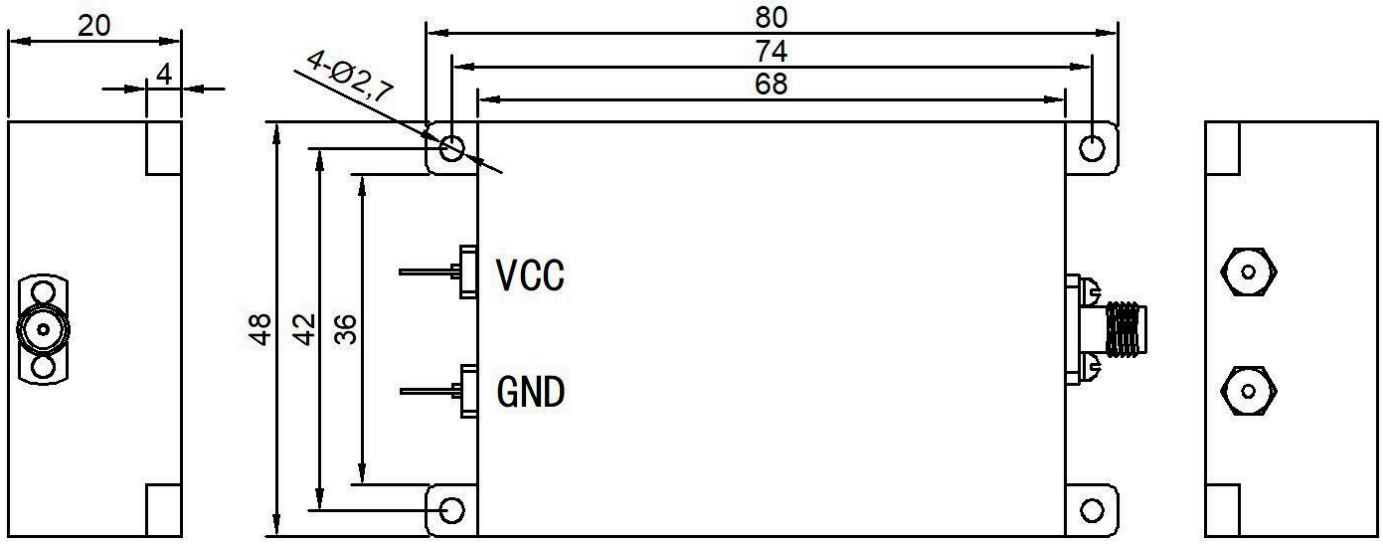

文書に関する注意

仕様は製品の更新に伴い改訂される場合があります。設計を確定する前に、現行の文書改訂版と製品固有の要件を LCRF に確認してください。供給構成は承認済みの見積書および注文書類で定義されます。