30–100 MHz 4分岐RF電力分配器、100 W

30–100 MHzを4経路に分配します。許容電力の記載値は100 W、挿入損失は標準0.9 dB、位相バランスは≤±5°です。

接続はSMA-Kです。アイソレーション17 dB、VSWR≤1.5、振幅バランス≤±0.2 dBを記載し、表面は導電性めっきです。



電気仕様

項目	値	単位
型番	LCPD-30-100-100-4	-
周波数範囲	30–100 (最小: 30 MHz. 最大: 100 MHz.)	MHz
分岐数	4	-
挿入損失	0.9 (代表: 0.9 dB.)	dB
振幅バランス	≤±0.2 (原本の符号付きバランス表記を保持。)	dB
位相バランス	≤±5 (原本の符号付きバランス表記を保持。)	°
VSWR	≤1.5	-
許容電力	100	W
アイソレーション	17	dB
コネクタ形式	SMA-K	-
表面処理	導電性めっき	-

外形寸法図

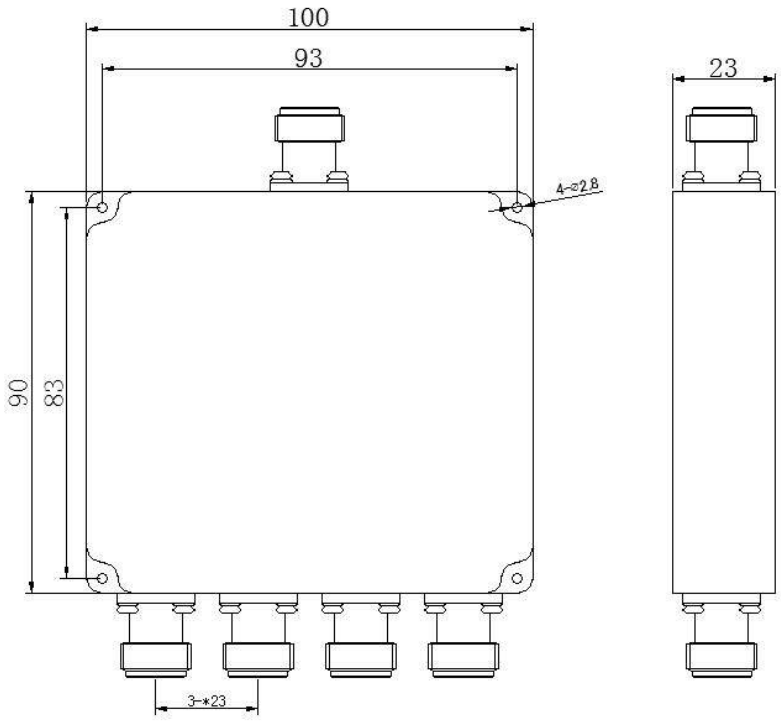

文書に関する注意

仕様は製品の更新に伴い改訂される場合があります。設計を確定する前に、現行の文書改訂版と製品固有の要件を LCRF に確認してください。供給構成は承認済みの見積書および注文書類で定義されます。