5725–5850 MHz PLL線形周波数掃引源



LCLFM-5725-5850-1 は5725–5850 MHzのアナログ三角波LFMを生成します。記載掃引時間は約1 µsです。RF表は代表飽和出力2 dBm、代表インピーダンス50 Ω、SMAメスを示します。

代表電源は28 V、0.12 Aです。図面は外形80 × 48 × 20 mm、中心距離74 × 42 mm、VCC/GNDを示します。直線性、トリガ、同期、周波数精度、環境定格は未提供で、予定する組み込み条件に合わせた確認が必要です。

電気仕様

項目	値	単位
出力周波数	5725–5850	MHz
飽和出力電力（Psat）	2 (代表値)	dBm
出力インピーダンス	50 (代表値)	Ω
電源電圧	28 (代表値)	VDC
電源電流	0.12 (代表値)	A

変調と掃引

項目	値	単位
変調方式	線形周波数変調（LFM）	-
波形	三角波	-
掃引時間	≈1 (資料の概略時間であり、正確な掃引時間の保証ではありません。)	µs
信号源構成	PLL	-

インターフェースと端子

インターフェース	仕様
RF出力コネクタ	SMAメス
電源インターフェース	VCC / GND

機械仕様

項目	値	単位
外形寸法	80 × 48 × 20	mm
取り付け穴中心間距離	74 × 42	mm
取り付け穴	4 × Φ2.7	mm

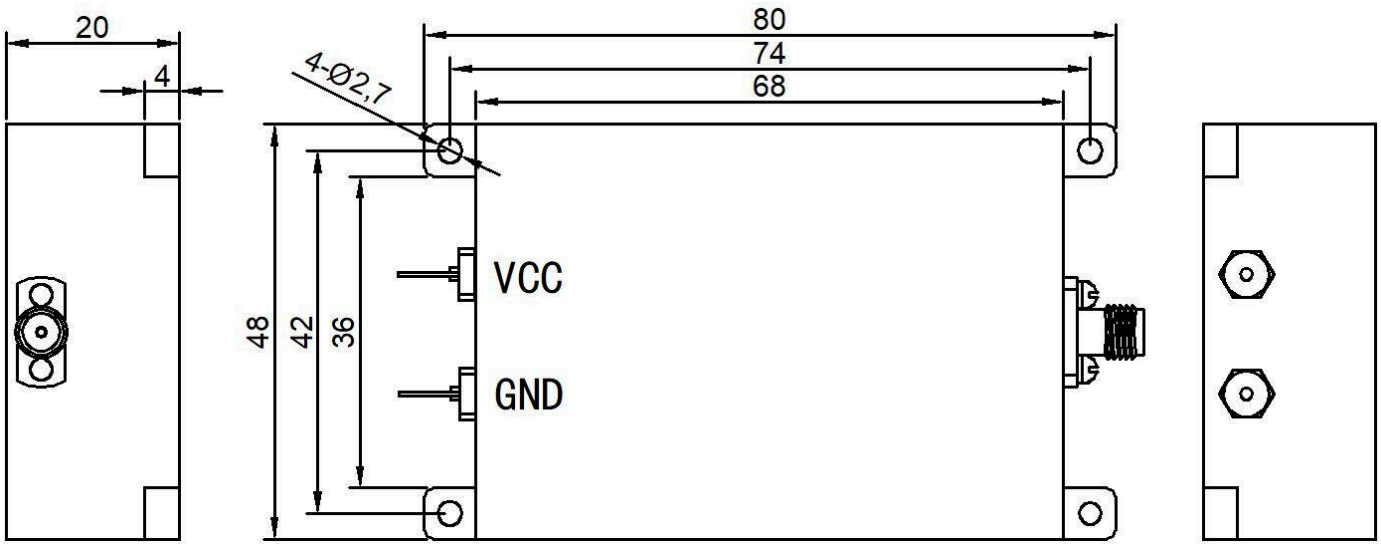

文書に関する注意

仕様は製品の更新に伴い改訂される場合があります。設計を確定する前に、現行の文書改訂版と製品固有の要件を LCRF に確認してください。供給構成は承認済みの見積書および注文書類で定義されます。