5150–5250 MHz PLL線形周波数掃引源



LCLFM-5150-5250-1 はPLLベースのアナログLFMで5150–5250 MHzを掃引します。波形は三角波、記載時間は約1 µsです。SMAメス経由の代表飽和出力は2 dBm、代表インピーダンスは50 Ωです。

代表電源は28 V、0.12 Aです。外形80 × 48 × 20 mm、4個のΦ2.7 mm穴、穴中心間距離74 × 42 mmを示します。未指定の直線性、トリガ時間、同期、環境限界を確認してください。約1 µsから保証掃引速度は算出しません。

電気仕様

項目	値	単位
出力周波数	5150–5250	MHz
飽和出力電力（Psat）	2 (代表値)	dBm
出力インピーダンス	50 (代表値)	Ω
電源電圧	28 (代表値)	VDC
電源電流	0.12 (代表値)	A

変調と掃引

項目	値	単位
変調方式	線形周波数変調（LFM）	-
波形	三角波	-
掃引時間	≈1 (資料の概略時間であり、正確な掃引時間の保証ではありません。)	µs
信号源構成	PLL	-

インターフェースと端子

インターフェース	仕様
RF出力コネクタ	SMAメス
電源インターフェース	VCC / GND

機械仕様

項目	値	単位
外形寸法	80 × 48 × 20	mm
取り付け穴中心間距離	74 × 42	mm
取り付け穴	4 × Φ2.7	mm

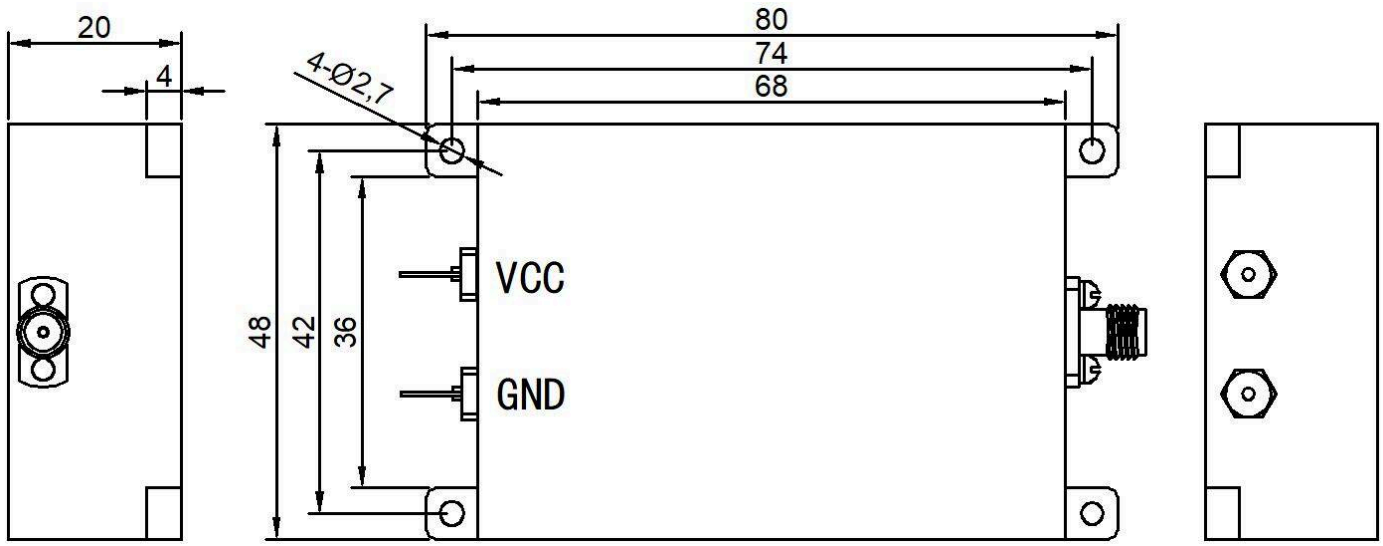

文書に関する注意

仕様は製品の更新に伴い改訂される場合があります。設計を確定する前に、現行の文書改訂版と製品固有の要件を LCRF に確認してください。供給構成は承認済みの見積書および注文書類で定義されます。