Adattatore guida d’onda–coassiale 11.9–18 GHz, N-Type femmina

Collega guida d’onda e percorso coassiale su 11.9–18 GHz con VSWR≤1.30. Il connettore N-Type femmina non è rimovibile.

L’involucro di alluminio ha anodizzazione colorata conduttiva e intervallo operativo −40–+70 °C. Il disegno originale riporta dimensioni e fissaggi della flangia.



Specifiche elettriche

Parametro	Valore	Unità
Codice modello	LCTN140-N-D	-
Intervallo di frequenza	11.9–18.0 (Minimo: 11.9 GHz. Massimo: 18 GHz.)	GHz
VSWR	≤1.30 (Massimo: 1.3.)	-
Tipo di connettore	N-Type — Femmina; non rimovibile	-
Finitura superficiale	Anodizzazione colorata conduttiva	-
Materiale dell’involucro	Alluminio	-
Temperatura di esercizio	−40–+70 (Minimo: -40 °C. Massimo: 70 °C.)	°C
Dimensioni	Vedere il disegno dimensionale originale	-

Disegno dimensionale meccanico

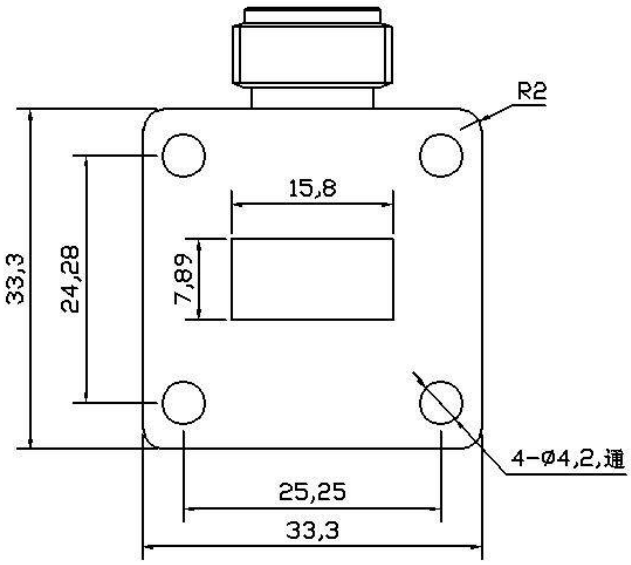

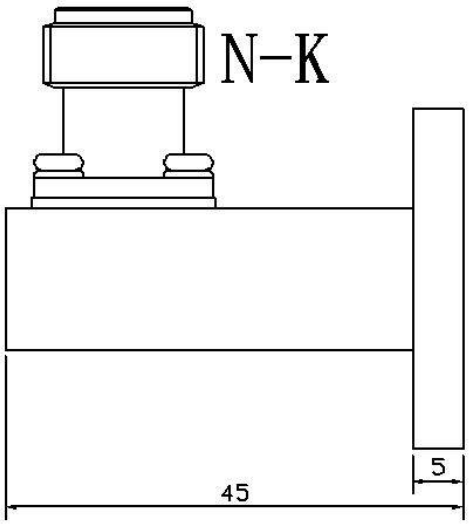

Nota sul documento

Le specifiche possono essere revisionate. Prima di finalizzare il progetto, confermare con LCRF la revisione corrente e i requisiti specifici del prodotto. L’offerta approvata e la documentazione d’ordine definiscono la configurazione fornita.