Sorgente PLL con scansione LFM 5725–5850 MHz



LCSYN-5725-5850-1 impiega una PLL per generare una modulazione LFM triangolare nella banda 5725–5850 MHz. La scansione dura circa 1 µs; la potenza RF satura tipica è 2 dBm e l'impedenza di uscita tipica è 50 Ω.

I valori tipici di funzionamento sono 28 V e 0,12 A. L'uscita RF è SMA femmina. Il corpo misura 68 × 48 × 20 mm, mentre l'ingombro con alette è 80 × 48 × 20 mm; sono escluse le sporgenze del connettore e dei pin di alimentazione.

Specifiche elettriche

Parametro	Simbolo	Minimo	Tipico	Massimo	Unità
Frequenza di uscita RF	BW	5725	-	5850	MHz
Potenza RF di uscita satura	PSAT	-	2	-	dBm
Impedenza di uscita	Impedance	-	50	-	Ω
Tensione di funzionamento	VDC	-	28	-	V
Corrente di funzionamento	IDD	-	0.12	-	A

Interfacce RF

Interfaccia	Specifica
Connettore di uscita RF	SMA femmina

Forma d'onda LFM

Parametro	Valore	Unità
Tipo di modulazione	Modulazione lineare di frequenza (LFM)	-
Forma d'onda	Triangolare	-
Tempo di scansione	Circa 1	µs

Specifiche meccaniche

Parametro	Valore	Unità
Dimensioni del corpo	68 × 48 × 20 (Solo corpo; escluse le sporgenze del connettore e dei pin di alimentazione.)	mm
Ingombro con alette di montaggio	80 × 48 × 20 (Alette incluse; escluse le sporgenze del connettore e dei pin di alimentazione.)	mm
Fori di montaggio	4 × Ø2.7	mm
Interasse dei fori	74 × 42	mm

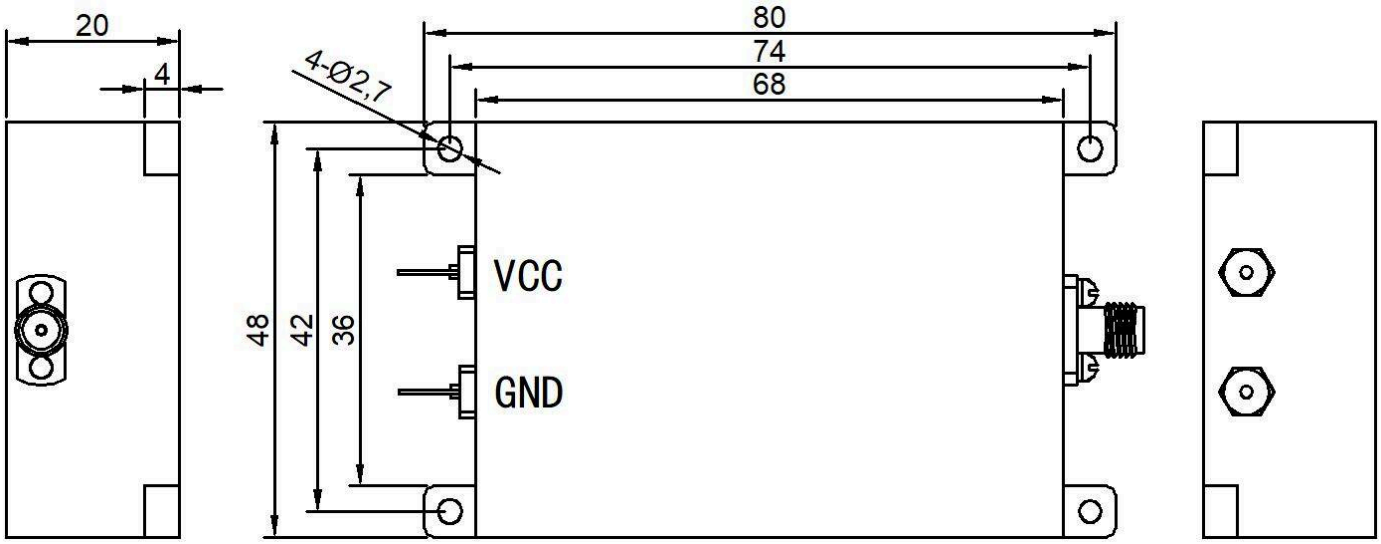

Nota sul documento

Le specifiche possono essere revisionate. Prima di finalizzare il progetto, confermare con LCRF la revisione corrente e i requisiti specifici del prodotto. L'offerta approvata e la documentazione d'ordine definiscono la configurazione fornita.