Generatore di scansione PLL LFM 2400–2500 MHz

LCSYN-2400-2500-1 produce una modulazione lineare triangolare nella banda 2400–2500 MHz. La scansione richiede circa 1 µs, con uscita satura tipica di 5 dBm e impedenza tipica di 50 Ω.

L’alimentazione tipica è 28 V con corrente tipica di 0,12 A; la porta RF è SMA femmina. Il corpo misura 68 × 48 × 20 mm e l’ingombro con alette 80 × 48 × 20 mm, senza le sporgenze del connettore e dei pin di alimentazione.

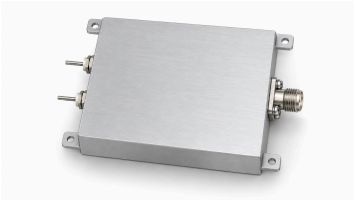

Specifiche elettriche

Parametro	Simbolo	Minimo	Tipico	Massimo	Unità
Frequenza di uscita RF	BW	2400	-	2500	MHz
Potenza RF di uscita satura	PSAT	-	5	-	dBm
Impedenza di uscita	Impedance	-	50	-	Ω
Tensione di funzionamento	VDC	-	28	-	V
Corrente di funzionamento	IDD	-	0.12	-	A

Interfacce RF

Interfaccia	Specifica
Connettore di uscita RF	SMA femmina

Forma d’onda LFM

Parametro	Valore	Unità
Tipo di modulazione	Modulazione lineare di frequenza (LFM)	-
Forma d’onda	Triangolare	-
Tempo di scansione	Circa 1	µs

Specifiche meccaniche

Parametro	Valore	Unità
Dimensioni del corpo	68 × 48 × 20 (Solo corpo; escluse le sporgenze del connettore e dei pin di alimentazione.)	mm
Ingombro con alette di montaggio	80 × 48 × 20 (Alette incluse; escluse le sporgenze del connettore e dei pin di alimentazione.)	mm
Fori di montaggio	4 × Ø2.7	mm
Interasse dei fori	74 × 42	mm

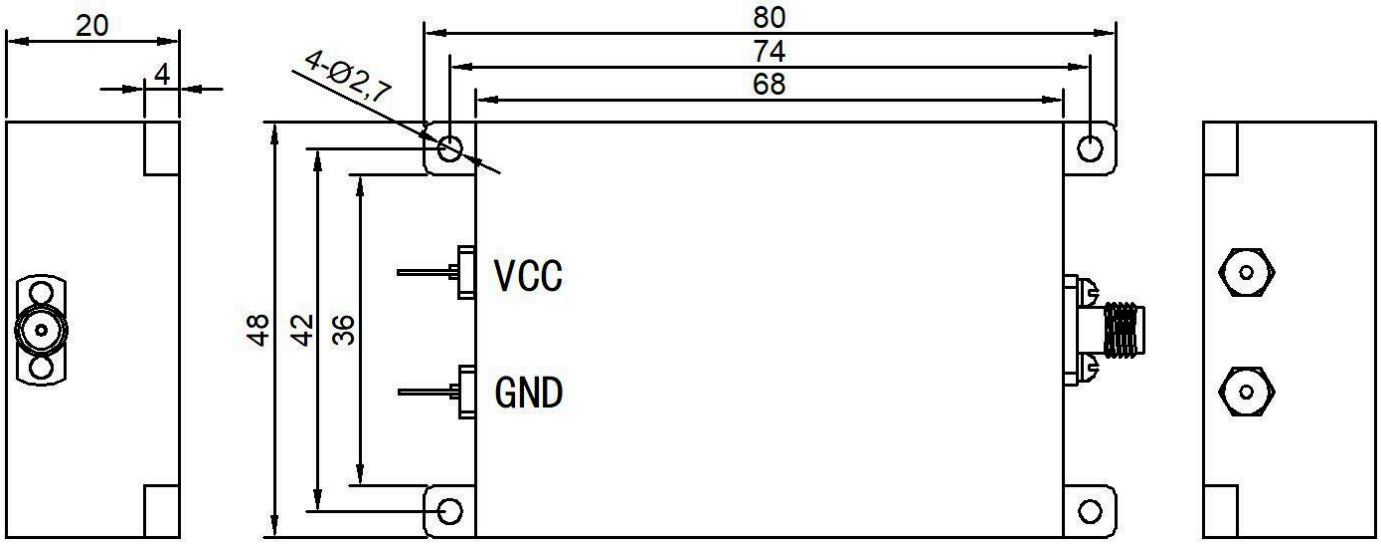

Nota sul documento

Le specifiche possono essere revisionate. Prima di finalizzare il progetto, confermare con LCRF la revisione corrente e i requisiti specifici del prodotto. L'offerta approvata e la documentazione d'ordine definiscono la configurazione fornita.