Divisore RF a quattro vie 100–500 MHz, 100 W

Distribuisce 100–500 MHz su quattro percorsi con potenza dichiarata di 100 W. La perdita tipica è 0.9 dB e il bilanciamento d’ampiezza ≤±0.2 dB.

Isolamento dichiarato 17 dB e VSWR≤1.5, con SMA-K e rivestimento conduttivo. Il bilanciamento di fase è ≤±5°.



Specifiche elettriche

Parametro	Valore	Unità
Codice modello	LCPD-100-500-100-4	-
Intervallo di frequenza	100–500 (Minimo: 100 MHz. Massimo: 500 MHz.)	MHz
Numero di vie	4	-
Perdita d’inserzione	0.9 (Tipico: 0.9 dB.)	dB
Bilanciamento d’ampiezza	≤±0.2 (Conservata la notazione di bilanciamento con segno della fonte.)	dB
Bilanciamento di fase	≤±5 (Conservata la notazione di bilanciamento con segno della fonte.)	°
VSWR	≤1.5	-
Potenza ammissibile	100	W
Isolamento	17	dB
Tipo di connettore	SMA-K	-
Finitura superficiale	Rivestimento conduttivo	-

Disegno dimensionale meccanico

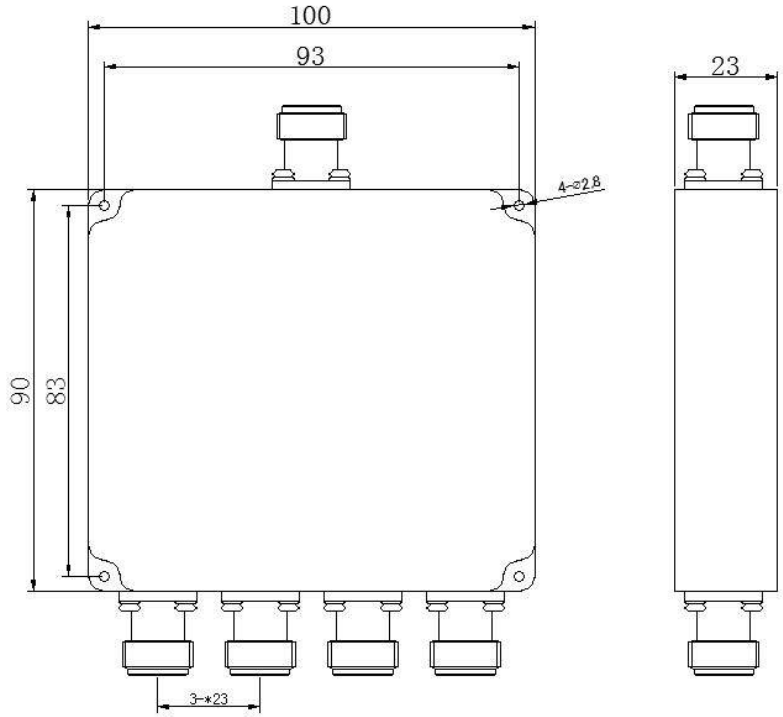

Nota sul documento

Le specifiche possono essere revisionate. Prima di finalizzare il progetto, confermare con LCRF la revisione corrente e i requisiti specifici del prodotto. L'offerta approvata e la documentazione d'ordine definiscono la configurazione fornita.