Amplificatore di potenza RF 1000–6000 MHz, tipico 50 W

L'amplificatore offre uscita satura tipica di 50 W su 1000–6000 MHz e guadagno a piccolo segnale tipico di 49 dB. La soppressione tipica delle armoniche è 10 dBc; quella dei segnali spuri è minima 65 dBc e tipica 70 dBc.

Le dimensioni sono 180 × 90 × 22 mm esclusi i connettori, con porte RF SMA e alimentazione/controllo D-Sub 15 a tre file. La corrente tipica è 5 A a 28 V, con protezioni di polarità, sovrapilotaggio, temperatura e corrente.



Specifiche elettriche

Parametro	Simbolo	Minimo	Tipico	Massimo	Unità
Frequenza operativa	BW	1000	-	6000	MHz
Potenza RF di uscita satura	Psat	-	50	-	W
Guadagno per piccoli segnali	G	-	49	-	dB
Planarità del guadagno di potenza	ΔG	-	±2	-	dB
VSWR in ingresso	VSWR	-	-	2.0:1	-
Soppressione delle armoniche	H	-	10	-	dBc
Soppressione dei segnali spuri	Spur	65	70	-	dBc
Tensione operativa	VDC	-	28	-	V
Assorbimento di corrente	I	-	5	-	A

Monitoraggio e protezione

Parametro	Specifica
Protezione da inversione di polarità	Integrata
Protezione dal sovrapilotaggio in ingresso	Integrata
Protezione da sovratemperatura	85 °C → Arresto (massimo)
Protezione da sovracorrente	Integrata

Specifiche meccaniche e ambientali

Parametro	Valore
Connettore ingresso RF	SMA femmina
Connettore uscita RF	SMA femmina
Connettore di alimentazione e controllo	D-Sub 15 (3 × 5)
Dimensioni	180 × 90 × 22 mm (Esclusi i connettori)
Peso	≤1 kg

Specifiche meccaniche e ambientali

Parametro	Valore
Temperatura operativa	–25 °C–+50 °C
Temperatura di stoccaggio	–30 °C–+75 °C
Umidità relativa (senza condensa)	≤90%; Senza condensa

Disegno dimensionale meccanico

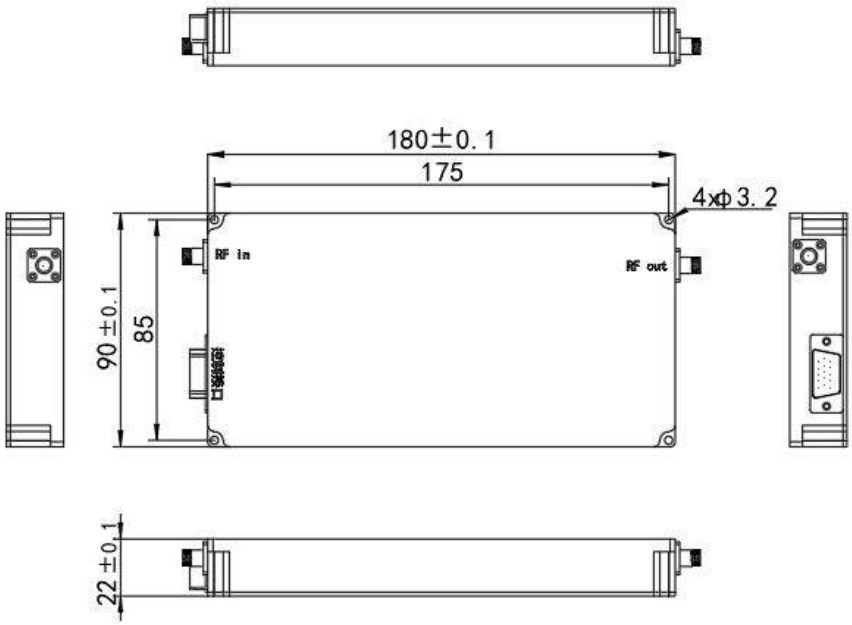

Nota sul documento

Le specifiche possono essere revisionate. Prima di finalizzare il progetto, confermare con LCRF la revisione corrente e i requisiti specifici del prodotto. L'offerta approvata e la documentazione d'ordine definiscono la configurazione fornita.