Sorgente PLL a scansione lineare 5725–5850 MHz

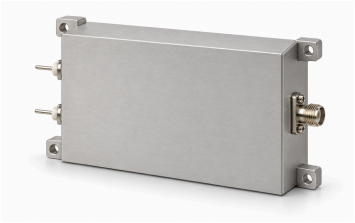

LCLFM-5725-5850-1 genera LFM triangolare analogica 5725–5850 MHz. Il tempo indicato è circa 1 µs. La tabella RF dà uscita saturata tipica 2 dBm, impedenza tipica 50 Ω e SMA femmina.

Alimentazione tipica 28 V, 0,12 A. Il disegno riporta ingombro esterno 80 × 48 × 20 mm, centri 74 × 42 mm e VCC/GND. Linearità, trigger, sincronizzazione, precisione e valori ambientali non sono forniti; vanno confermati per l'integrazione prevista.

Specifiche elettriche

Parametro	Valore	Unità
Frequenza d'uscita	5725–5850	MHz
Potenza d'uscita saturata (Psat)	2 (Tipico)	dBm
Impedenza d'uscita	50 (Tipico)	Ω
Tensione di alimentazione	28 (Tipico)	VDC
Corrente di alimentazione	0.12 (Tipico)	A

Modulazione e scansione

Parametro	Valore	Unità
Tipo di modulazione	Modulazione lineare di frequenza (LFM)	-
Forma d'onda	Triangolare	-
Tempo di scansione	≈1 (Tempo approssimativo della fonte, senza garanzia esatta di scansione.)	µs
Architettura della sorgente	PLL	-

Interfacce e contatti

Interfaccia	Specifica
Connettore d'uscita RF	SMA femmina
Interfaccia di alimentazione	VCC / GND

Specifiche meccaniche

Parametro	Valore	Unità
Dimensioni esterne	80 × 48 × 20	mm
Interasse dei fori di montaggio	74 × 42	mm
Fori di montaggio	4 × Φ2.7	mm

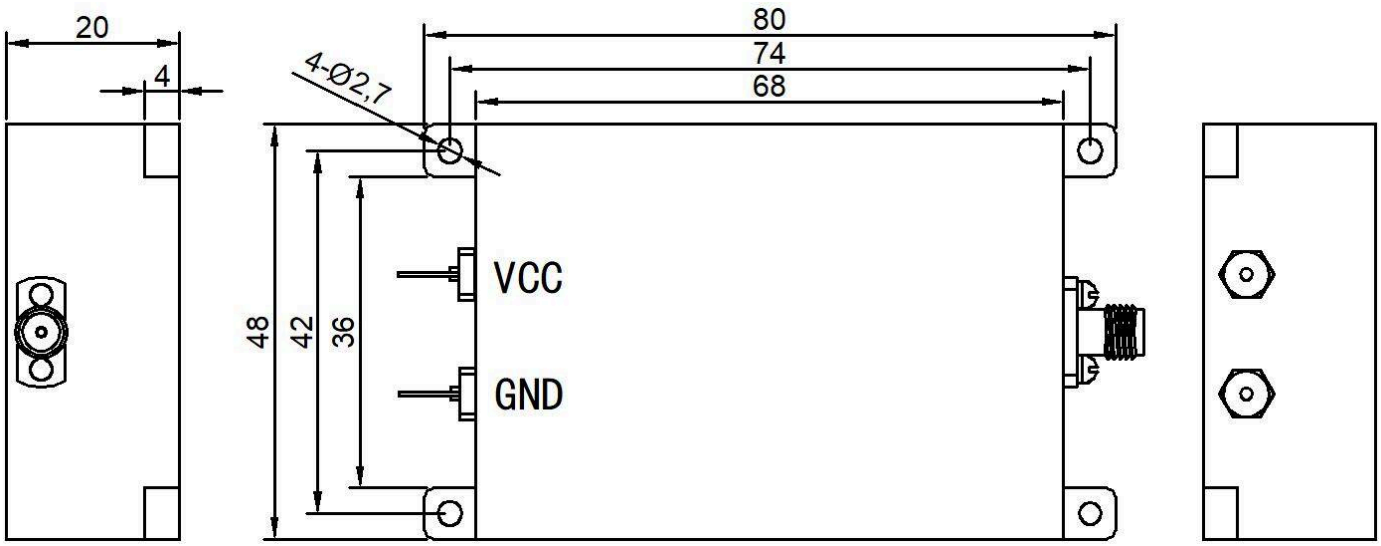

Nota sul documento

Le specifiche possono essere revisionate. Prima di finalizzare il progetto, confermare con LCRF la revisione corrente e i requisiti specifici del prodotto. L'offerta approvata e la documentazione d'ordine definiscono la configurazione fornita.