# Sorgente PLL a scansione lineare 2400–2500 MHz

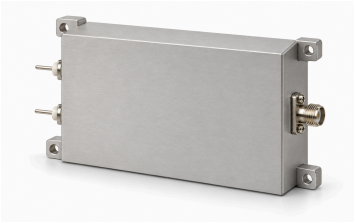

LCLFM-2400-2500-1 genera scansione analogica triangolare 2400–2500 MHz con PLL. La fonte indica circa 1 µs, uscita saturata tipica 5 dBm e impedenza tipica 50 Ω.

Alimentazione tipica 28 V, 0,12 A. Il disegno mostra VCC/GND, ingombro esterno 80 × 48 × 20 mm e centri di fissaggio 74 × 42 mm. Linearità, trigger, sincronizzazione, precisione di frequenza e limiti ambientali non sono specificati; nessun valore viene dedotto per questi requisiti.

## Specifiche elettriche

| Parametro | Valore | Unità |
|---|---|---|
| Frequenza d’uscita | 2400–2500 | MHz |
| Potenza d’uscita saturata (Psat) | 5 (Tipico) | dBm |
| Impedenza d’uscita | 50 (Tipico) | Ω |
| Tensione di alimentazione | 28 (Tipico) | VDC |
| Corrente di alimentazione | 0.12 (Tipico) | A |

## Modulazione e scansione

| Parametro | Valore | Unità |
|---|---|---|
| Tipo di modulazione | Modulazione lineare di frequenza (LFM) | - |
| Forma d’onda | Triangolare | - |
| Tempo di scansione | ≈1 (Tempo approssimativo della fonte, senza garanzia esatta di scansione.) | µs |
| Architettura della sorgente | PLL | - |

## Interfacce e contatti

| Interfaccia | Specifica |
|---|---|
| Connettore d’uscita RF | SMA femmina |
| Interfaccia di alimentazione | VCC / GND |

## Specifiche meccaniche

| Parametro | Valore | Unità |
|---|---|---|
| Dimensioni esterne | 80 × 48 × 20 | mm |
| Interasse dei fori di montaggio | 74 × 42 | mm |
| Fori di montaggio | 4 × Φ2.7 | mm |

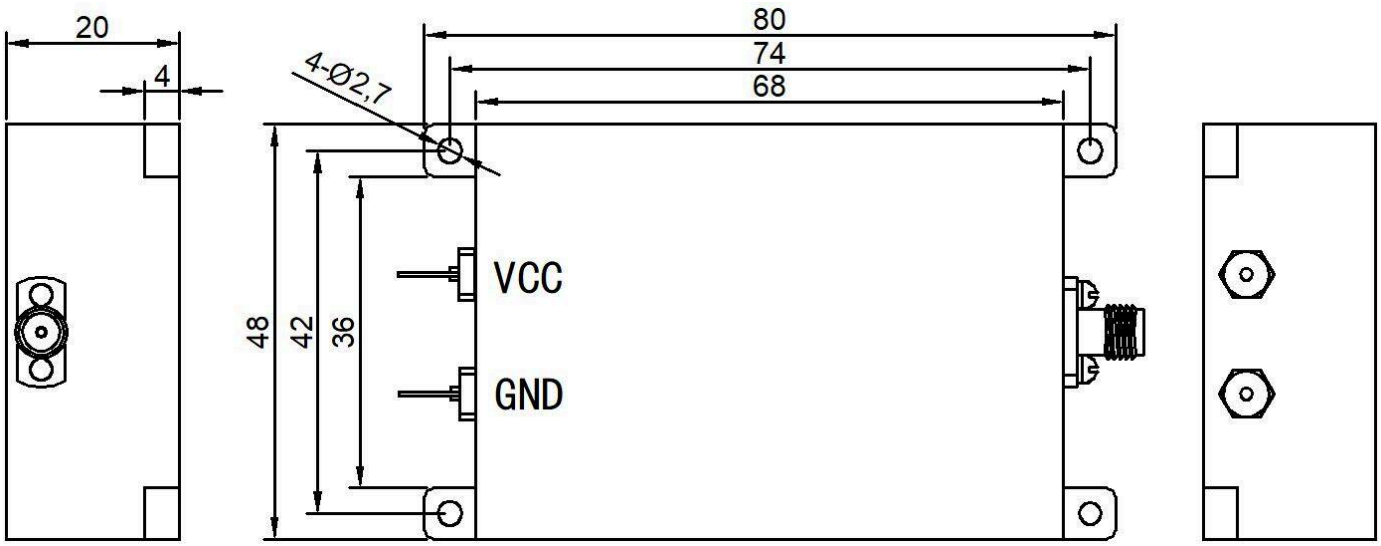


**Nota sul documento**

Le specifiche possono essere revisionate. Prima di finalizzare il progetto, confermare con LCRF la revisione corrente e i requisiti specifici del prodotto. L'offerta approvata e la documentazione d'ordine definiscono la configurazione fornita.