Adaptateur guide d’ondes–coaxial 11.9–18 GHz, N-Type femelle

Il raccorde les voies guide d’ondes et coaxiale sur 11.9–18 GHz avec VSWR≤1.30. Le connecteur N-Type femelle est non démontable.

Le boîtier en aluminium possède une anodisation colorée conductrice et fonctionne sur –40–+70 °C. Le dessin original précise les dimensions et fixations de la bride.



Caractéristiques électriques

Paramètre	Valeur	Unité
Référence du modèle	LCTN140-N-D	-
Plage de fréquences	11.9–18.0 (Minimum: 11.9 GHz. Maximum: 18 GHz.)	GHz
VSWR	≤1.30 (Maximum: 1.3.)	-
Type de connecteur	N-Type — Femelle ; non démontable	-
Traitement de surface	Anodisation colorée conductrice	-
Matériau du boîtier	Aluminium	-
Température de fonctionnement	–40–+70 (Minimum: -40 °C. Maximum: 70 °C.)	°C
Dimensions	Voir le dessin dimensionnel original	-

Plan d’encombrement mécanique

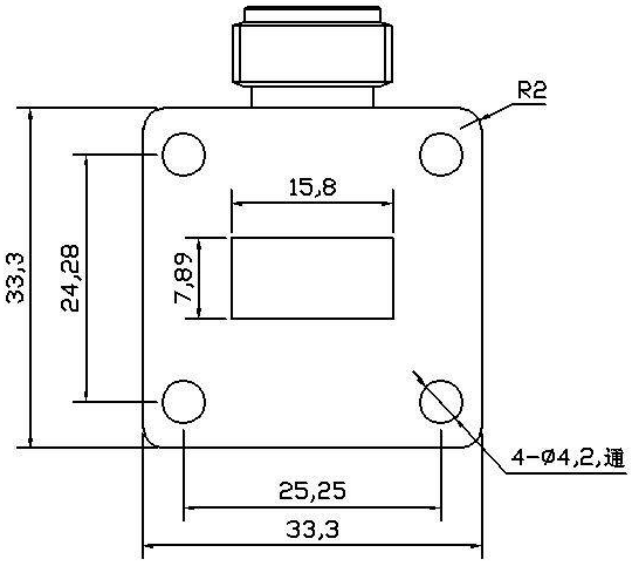

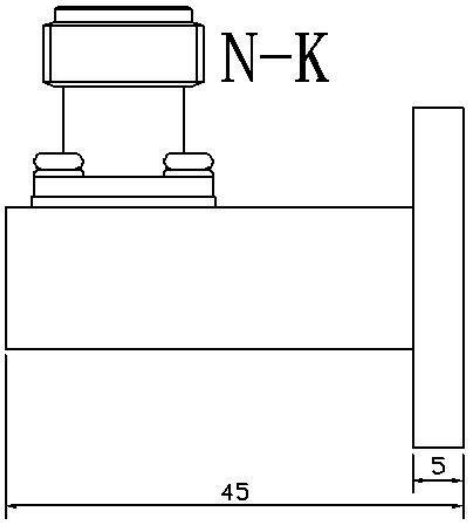

Avis relatif au document

Les spécifications peuvent être révisées. Avant de figer la conception, confirmez auprès de LCRF la révision en vigueur et les exigences propres au produit. L’offre approuvée et les documents de commande définissent la configuration fournie.