Source PLL LFM à balayage 5150–5250 MHz

La LCSYN-5150-5250-1 génère une LFM triangulaire sur 5150–5250 MHz en environ 1 µs. La sortie RF saturée est typiquement de 2 dBm et l'impédance de sortie de 50 Ω.



Les valeurs typiques de tension et de courant sont 28 V et 0,12 A. Le module comporte une sortie SMA femelle et un corps de 68 × 48 × 20 mm. Avec les pattes, l'encombrement atteint 80 × 48 × 20 mm, hors connecteur et broches saillantes.

Caractéristiques électriques

Paramètre	Symbole	Minimum	Typique	Maximum	Unité
Fréquence de sortie RF	BW	5150	-	5250	MHz
Puissance RF de sortie saturée	PSAT	-	2	-	dBm
Impédance de sortie	Impedance	-	50	-	Ω
Tension de fonctionnement	VDC	-	28	-	V
Courant de fonctionnement	IDD	-	0.12	-	A

Interfaces RF

Interface	Spécification
Connecteur de sortie RF	SMA femelle

Forme d'onde LFM

Paramètre	Valeur	Unité
Type de modulation	Modulation linéaire de fréquence (LFM)	-
Forme d'onde	Triangulaire	-
Durée du balayage	Environ 1	µs

Caractéristiques mécaniques

Paramètre	Valeur	Unité
Dimensions du corps	68 × 48 × 20 (Corps seul, hors saillies du connecteur et des broches d’alimentation.)	mm
Encombrement avec pattes de fixation	80 × 48 × 20 (Pattes de fixation comprises, hors saillies du connecteur et des broches d’alimentation.)	mm
Trous de fixation	4 × Ø2.7	mm
Entraxe des trous	74 × 42	mm

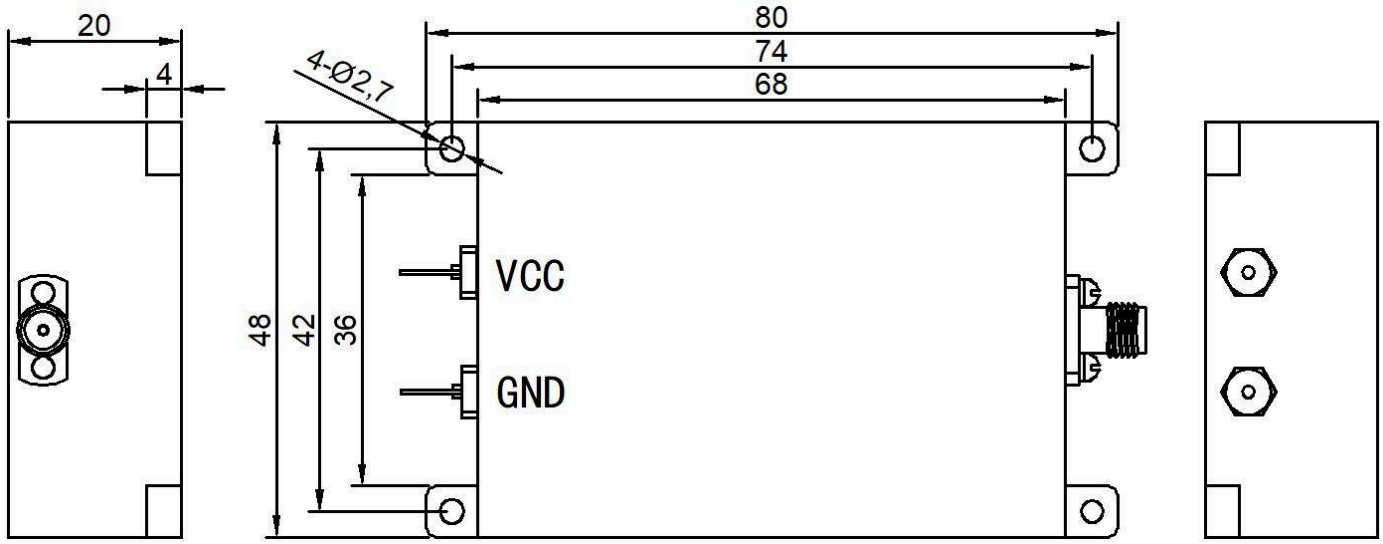

Avis relatif au document

Les spécifications peuvent être révisées. Avant de figer la conception, confirmez auprès de LCRF la révision en vigueur et les exigences propres au produit. L’offre approuvée et les documents de commande définissent la configuration fournie.