Diviseur RF quatre voies 500–1000 MHz, 100 W

Il distribue 500–1000 MHz sur quatre voies avec une puissance indiquée de 100 W. La perte typique est de 0.9 dB et l'équilibrage d'amplitude ≤±0.2 dB.

Les données précisent l'équilibrage de phase ≤±5°, l'isolation 17 dB et le VSWR≤1.5. Les ports sont SMA-K et la surface possède un revêtement conducteur.



Caractéristiques électriques

Paramètre	Valeur	Unité
Référence du modèle	LCPD-500-1000-100-4	-
Plage de fréquences	500–1000 (Minimum: 500 MHz. Maximum: 1000 MHz.)	MHz
Nombre de voies	4	-
Perte d'insertion	0.9 (Typique: 0.9 dB.)	dB
Équilibrage d'amplitude	≤±0.2 (Notation signée d'équilibrage conservée.)	dB
Équilibrage de phase	≤±5 (Notation signée d'équilibrage conservée.)	°
VSWR	≤1.5	-
Puissance admissible	100	W
Isolation	17	dB
Type de connecteur	SMA-K	-
Traitement de surface	Revêtement conducteur	-

Plan d’encombrement mécanique

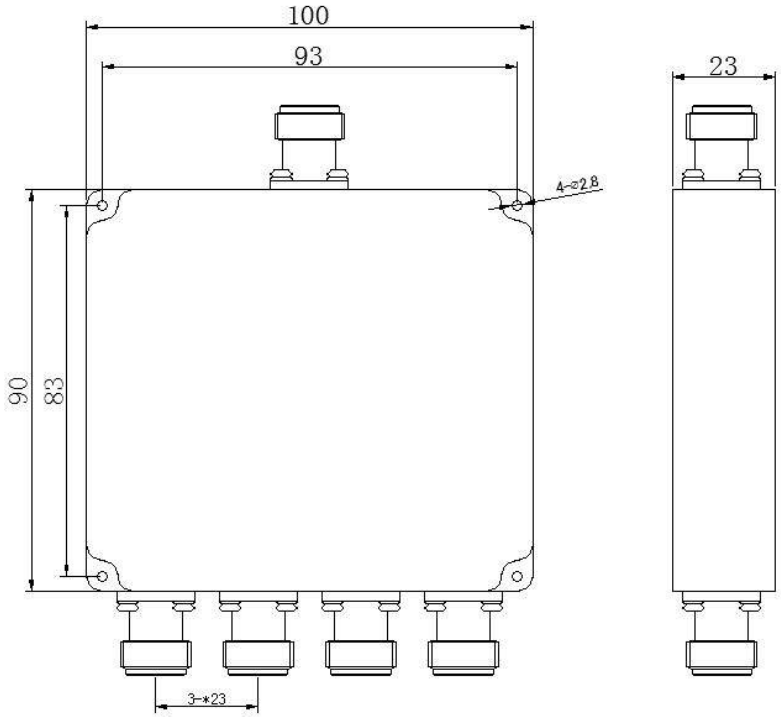

Avis relatif au document

Les spécifications peuvent être révisées. Avant de figer la conception, confirmez auprès de LCRF la révision en vigueur et les exigences propres au produit. L’offre approuvée et les documents de commande définissent la configuration fournie.