Amplificateur de puissance RF 20–1000 MHz, 50 W typiques



L'amplificateur commence à 20 MHz et atteint 1000 MHz, avec 50 W typiques en sortie saturée et un gain typique de 47 dB. La planéité typique est ±2 dB et le VSWR d'entrée maximal 2.0:1.

Le courant typique est 8 A sous 28 V. Les ports SMA et D-Sub 15 à trois rangées sont spécifiés ; les dimensions hors connecteurs sont 180 × 90 × 22 mm. Les protections couvrent circuit ouvert, court-circuit et désadaptation de sortie jusqu'à VSWR 5:1.

Spécifications électriques

Paramètre	Symbole	Minimum	Typique	Maximum	Unité
Fréquence de fonctionnement	BW	20	-	1000	MHz
Puissance RF de sortie saturée	Psat	-	50	-	W
Gain en petit signal	G	-	47	-	dB
Planéité du gain de puissance	ΔG	-	±2	-	dB
VSWR d'entrée	VSWR	-	-	2.0:1	-
Réjection des harmoniques	H	-	10	-	dBc
Réjection des signaux parasites	Spur	65	70	-	dBc
Tension de fonctionnement	VDC	-	28	-	V
Consommation de courant	I	-	8	-	A

Surveillance et protection

Paramètre	Spécification
Protection contre l'inversion de polarité	Intégrée
Protection contre la surexcitation d'entrée	Niveau RF maximal en entrée : +10 dBm
Protection contre la surchauffe	85 °C → Arrêt (maximum)
Protection ROS de sortie	VSWR ≤5.0:1
Protection contre les surintensités	Intégrée
Protection contre le circuit ouvert	Intégrée
Protection contre le court-circuit	Intégrée

Spécifications mécaniques et environnementales

Paramètre	Valeur
Connecteur d’entrée RF	SMA femelle
Connecteur de sortie RF	SMA femelle
Connecteur d’alimentation et de commande	D-Sub 15 (3 × 5)
Dimensions	180 × 90 × 22 mm (Hors connecteurs)
Poids	≤1 kg
Température de fonctionnement	–25 °C–+50 °C
Température de stockage	–30 °C–+75 °C
Humidité relative (sans condensation)	≤90%; Sans condensation

Plan d’encombrement mécanique

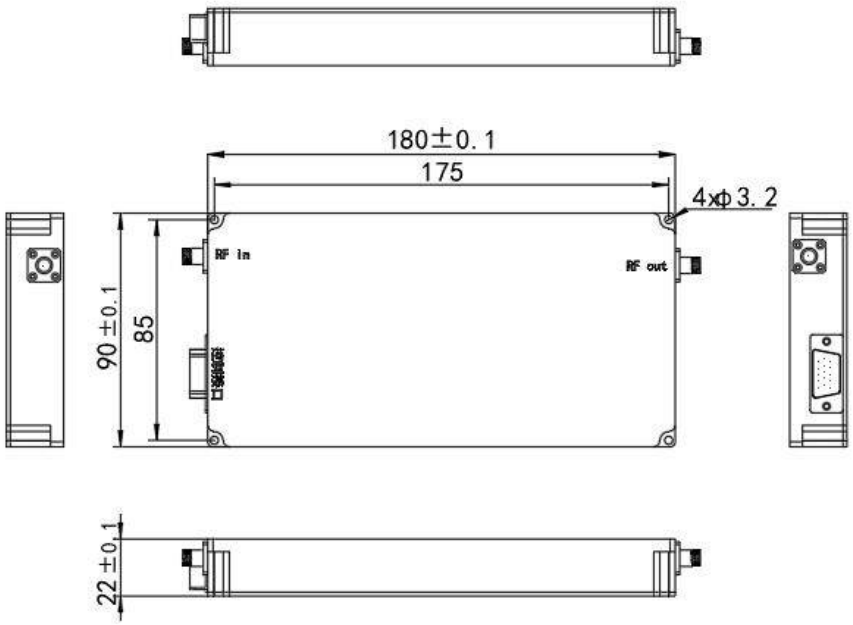

Avis relatif au document

Les spécifications peuvent être révisées. Avant de figer la conception, confirmez auprès de LCRF la révision en vigueur et les exigences propres au produit. L’offre approuvée et les documents de commande définissent la configuration fournie.