Source de balayage linéaire PLL 5725–5850 MHz

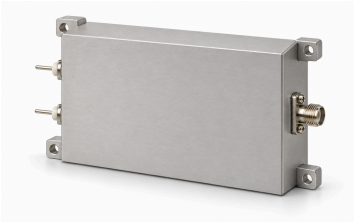

LCLFM-5725-5850-1 génère une LFM analogique triangulaire 5725–5850 MHz. Le temps indiqué est d'environ 1 µs. Le tableau RF donne sortie saturée typique 2 dBm, impédance typique 50 Ω et SMA femelle.

Alimentation typique 28 V, 0,12 A. Le dessin donne dimensions extérieures 80 × 48 × 20 mm, entraxes 74 × 42 mm et VCC/GND. Linéarité, déclenchement, synchronisation, précision de fréquence et caractéristiques environnementales sont absents et doivent être confirmés pour l'intégration prévue.

Caractéristiques électriques

Paramètre	Valeur	Unité
Fréquence de sortie	5725–5850	MHz
Puissance de sortie saturée (Psat)	2 (Typique)	dBm
Impédance de sortie	50 (Typique)	Ω
Tension d'alimentation	28 (Typique)	VDC
Courant d'alimentation	0.12 (Typique)	A

Modulation et balayage

Paramètre	Valeur	Unité
Type de modulation	Modulation linéaire de fréquence (LFM)	-
Forme d'onde	Triangulaire	-
Temps de balayage	≈1 (Temps approximatif de la source, sans garantie exacte de balayage.)	µs
Architecture de la source	PLL	-

Interfaces et contacts

Interface	Spécification
Connecteur de sortie RF	SMA femelle
Interface d'alimentation	VCC / GND

Caractéristiques mécaniques

Paramètre	Valeur	Unité
Dimensions hors tout	80 × 48 × 20	mm
Entraxe des trous de fixation	74 × 42	mm
Trous de fixation	4 × Φ2.7	mm

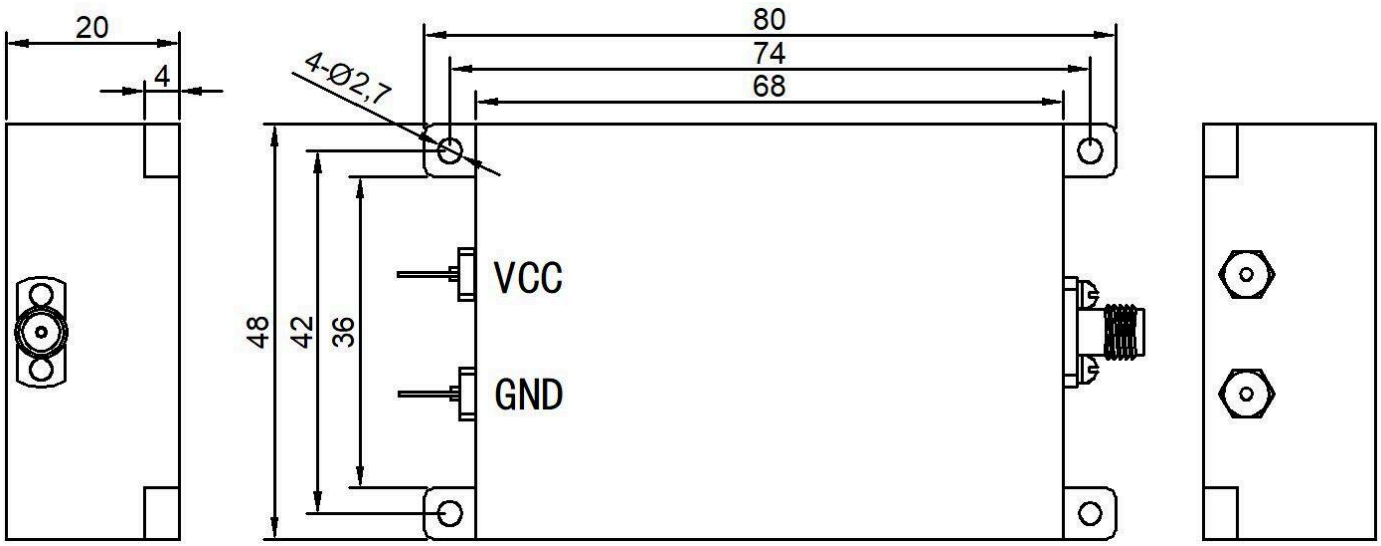

Avis relatif au document

Les spécifications peuvent être révisées. Avant de figer la conception, confirmez auprès de LCRF la révision en vigueur et les exigences propres au produit. L'offre approuvée et les documents de commande définissent la configuration fournie.