Source de balayage linéaire PLL 5150–5250 MHz

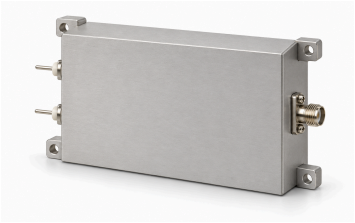

LCLFM-5150-5250-1 balaie 5150–5250 MHz par LFM analogique à PLL. Le signal est triangulaire et le temps indiqué d'environ 1 µs. La sortie saturée typique est 2 dBm via SMA femelle, à impédance typique 50 Ω.

La source donne 28 V et 0,12 A typiques. Dimensions extérieures 80 × 48 × 20 mm, quatre trous Φ2,7 mm, entraxes 74 × 42 mm. L'intégration exige de confirmer linéarité, déclenchement, synchronisation et limites environnementales non spécifiés ; environ 1 µs ne devient pas une cadence garantie.

Caractéristiques électriques

Paramètre	Valeur	Unité
Fréquence de sortie	5150–5250	MHz
Puissance de sortie saturée (Psat)	2 (Typique)	dBm
Impédance de sortie	50 (Typique)	Ω
Tension d'alimentation	28 (Typique)	VDC
Courant d'alimentation	0.12 (Typique)	A

Modulation et balayage

Paramètre	Valeur	Unité
Type de modulation	Modulation linéaire de fréquence (LFM)	-
Forme d'onde	Triangulaire	-
Temps de balayage	≈1 (Temps approximatif de la source, sans garantie exacte de balayage.)	µs
Architecture de la source	PLL	-

Interfaces et contacts

Interface	Spécification
Connecteur de sortie RF	SMA femelle
Interface d'alimentation	VCC / GND

Caractéristiques mécaniques

Paramètre	Valeur	Unité
Dimensions hors tout	80 × 48 × 20	mm
Entraxe des trous de fixation	74 × 42	mm
Trous de fixation	4 × Φ2.7	mm

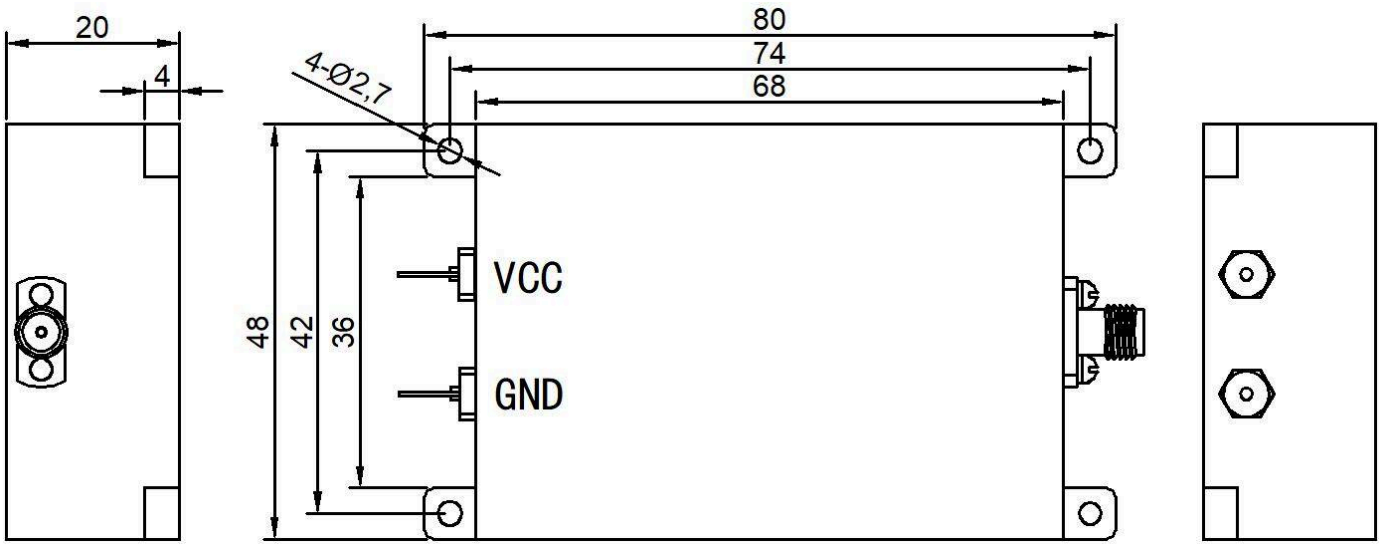

Avis relatif au document

Les spécifications peuvent être révisées. Avant de figer la conception, confirmez auprès de LCRF la révision en vigueur et les exigences propres au produit. L'offre approuvée et les documents de commande définissent la configuration fournie.